Quick start guide - Guide de démarrage rapide - Schnellstartanleitung - Guía de inicio rápido

1 - INSTALLATION MÉCANIQUE - MECHANICAL INSTALLATION - MECHANISCHE MONTAGE - INSTALACIÓN MECÁNICA

1.1 - OUVERTURE DU PRODUIT - OPENING THE PRODUCT - PRODUKTERÖFFNUNG - APERTURA DEL PRODUCTO

Lors de l'ouverture, déconnecter la nappe délicatement.
When opening, disconnect the flat cable with care.
Bei Öffnung, das Flachbandkabel vorsichtig abklemmen.
Al abrir, desconectar el cable plano con cuidado.

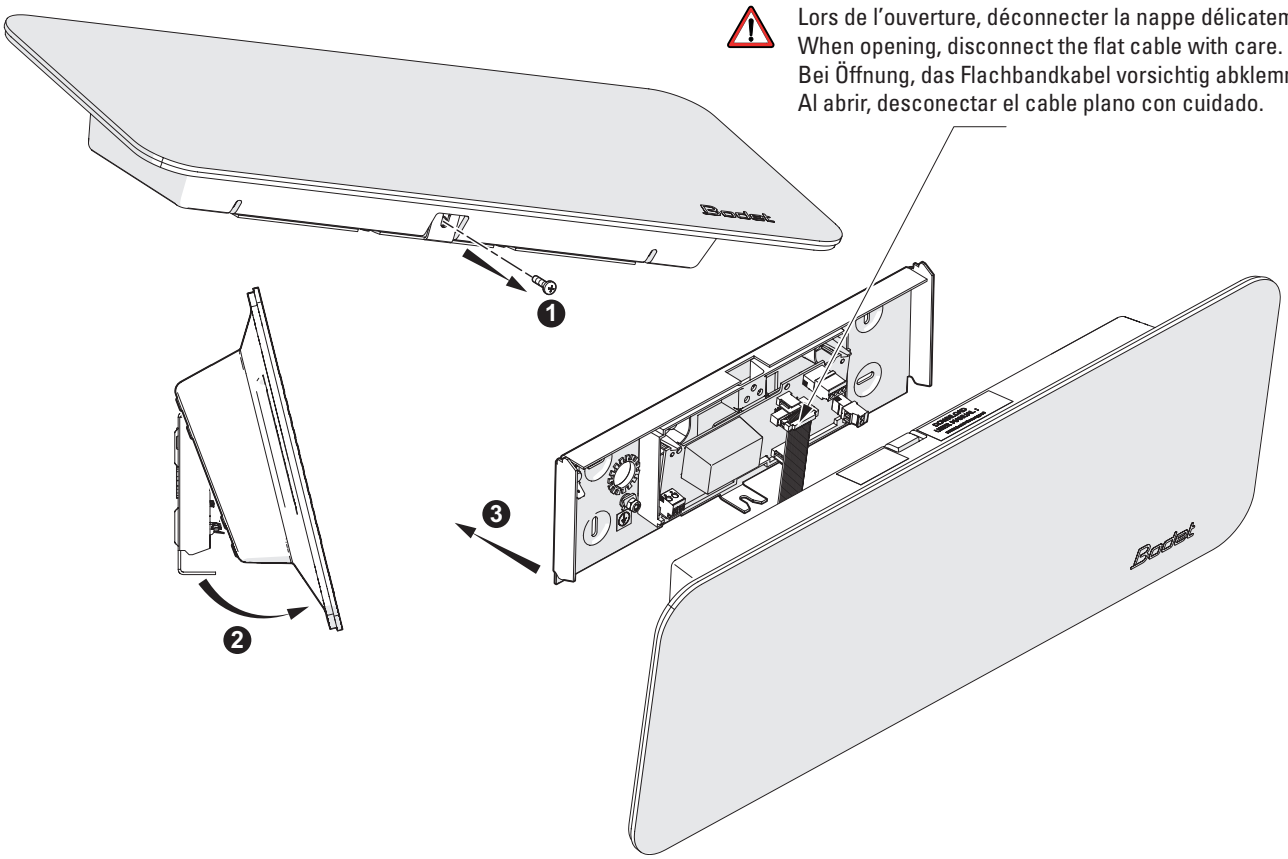

1.2 - FIXATION MURALE - WALL MOUNTING - WANDTRÄGER - FIJACIÓN EN LA PARED

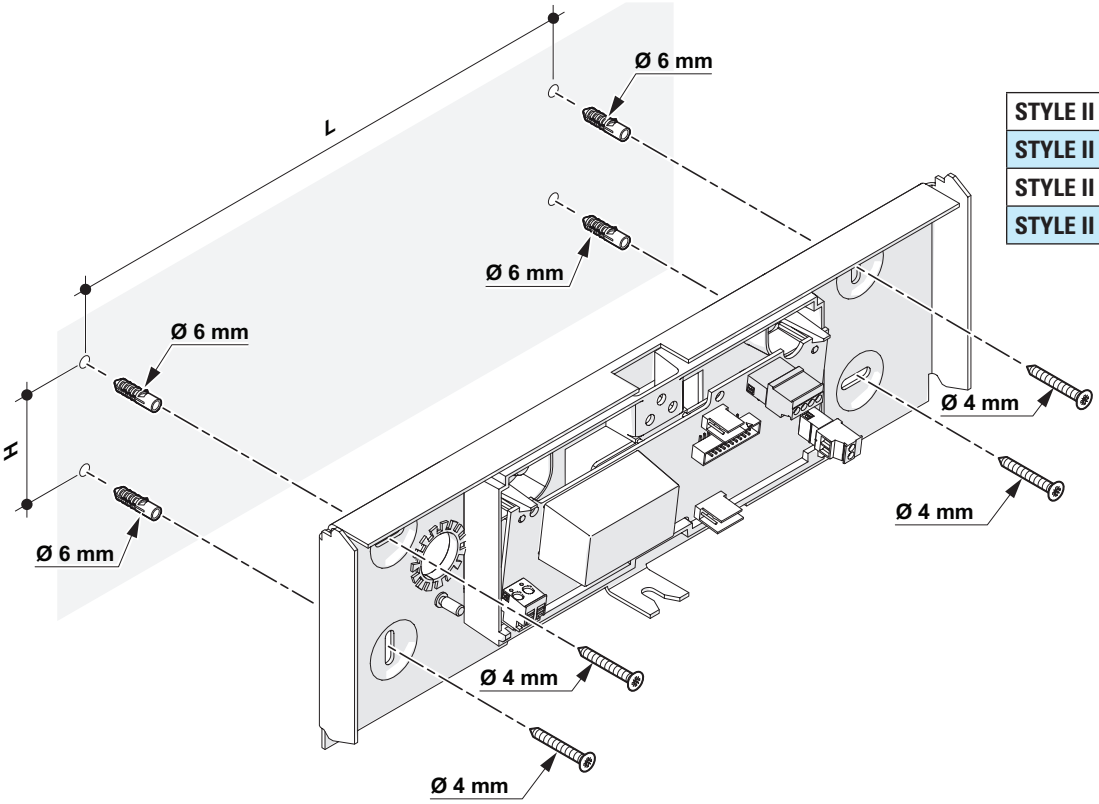

Dimensions (en mm)

	L	H
STYLE II 10	226	47
STYLE II 10 S		
STYLE II 10 DATE		153,5
STYLE II 10 SD		

Réf.: 608107E

Document non contractuel. © 2019, Bodet SA. Tous droits réservés.

Quick start guide - Guide de démarrage rapide - Schnellstartanleitung - Guía de inicio rápido

1.3 - FIXATION SUR POTENCE SIMPLE FACE - MOUNTING ON SINGLE SIDED BRACKET - MONTAGE AUF EINSEITIGEM HALTERUNG - INSTALACIÓN CON SOPORTE SIMPLE CARA

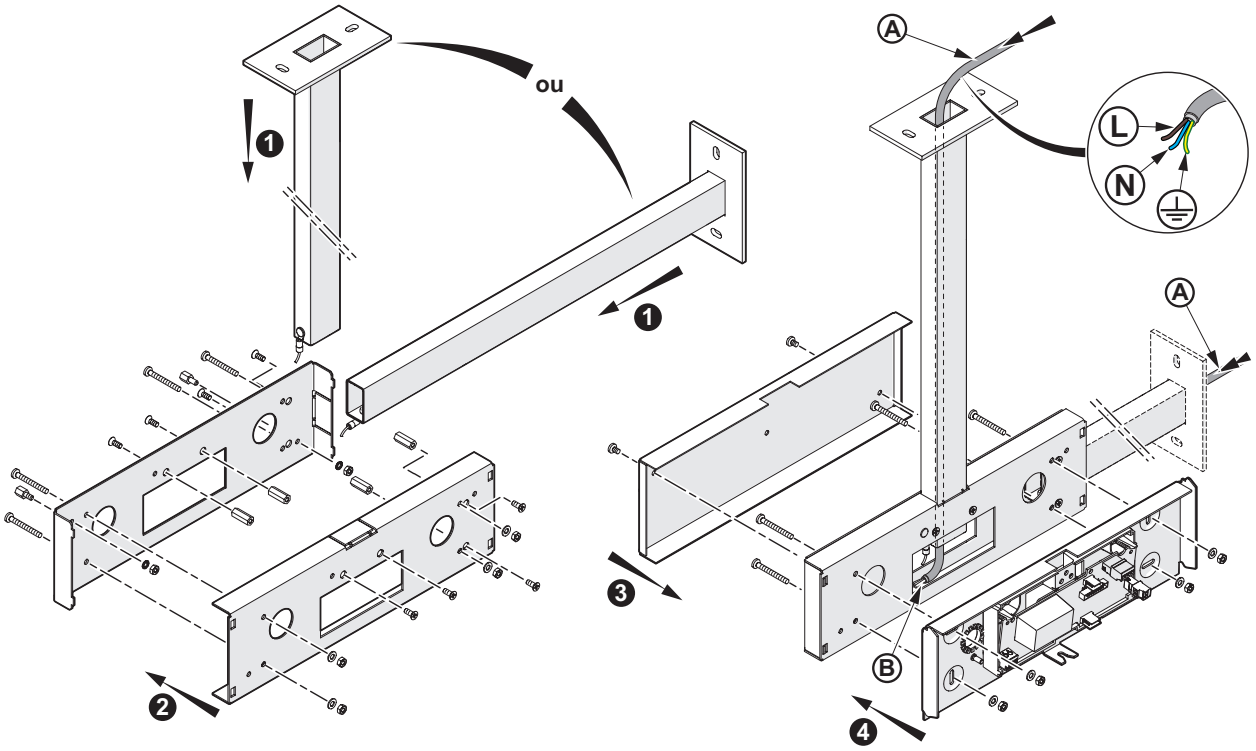

Nota : effectuer le passage des câbles (A) dans la potence jusqu'au repère (B).
feed the cables (A) through the tube of the bracket up to the (B) mark.
Die Kabel (A) in den Arm des Halters bis zur Markierung (B) einfädeln
pasar los cables (A) a través del tubo del soporte hasta la marca (B

1.4 - FIXATION SUR POTENCE DOUBLE FACE -MOUNTING WITH DOUBLE SIDED BRACKET - MONTAGE AUF DOPPELSEITIGER HALTERUNG - INSTALACIÓN CON SOPORTE DOBLE CARA

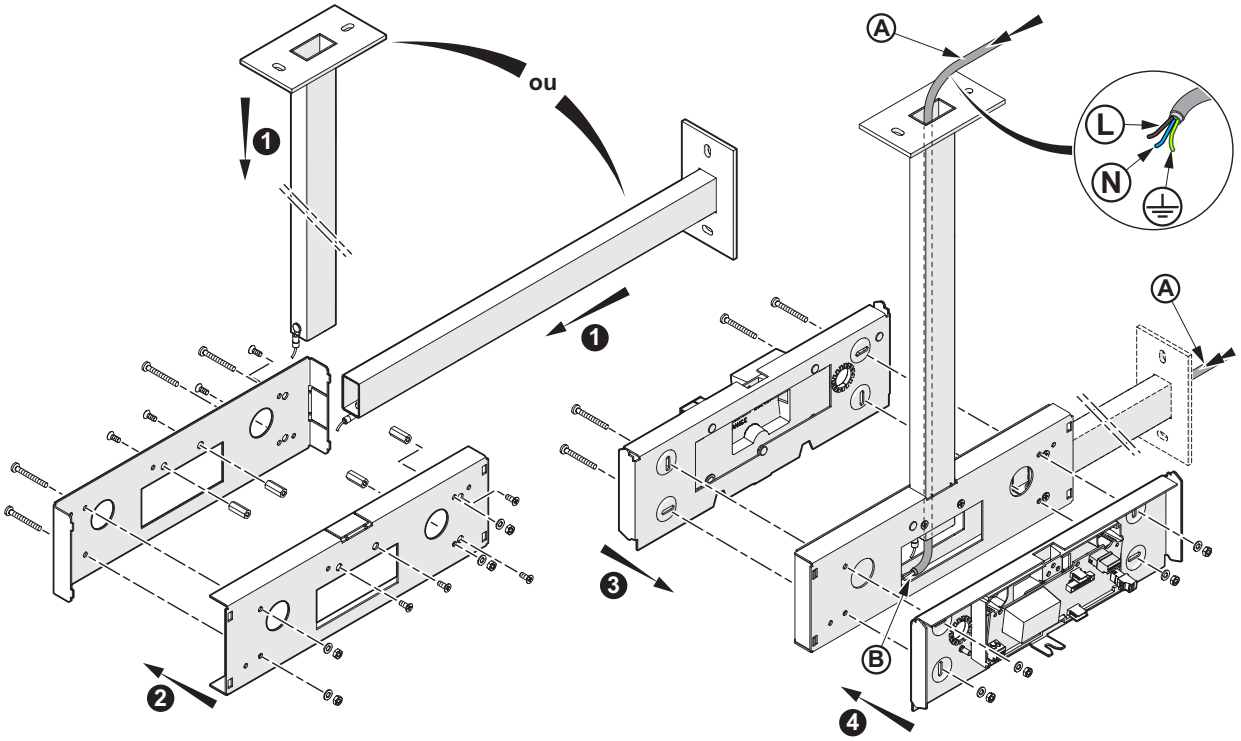

Nota : effectuer le passage des câbles (A) dans la potence jusqu'au repère (B).
feed the cables (A) through the tube of the bracket up to the (B) mark.
Die Kabel (A) in den Arm des Halters bis zur Markierung (B) einfädeln
pasar los cables (A) a través del tubo del soporte hasta la marca (B

Réf.: 608107E

Document non contractuel. © 2019, Bodet SA. Tous droits réservés.

Quick start guide - Guide de démarrage rapide - Schnellstartanleitung - Guía de inicio rápido

1.5 - DIMENSIONS (en mm)

	A	B	C	D	E	F	G	H
STYLE II 10	167	117	208	517	264	322	104	70
STYLE II 10 S				653	196			
STYLE II 10 DATE	197	112	346,5	654	151	283	119	67,5
STYLE II 10 SD								

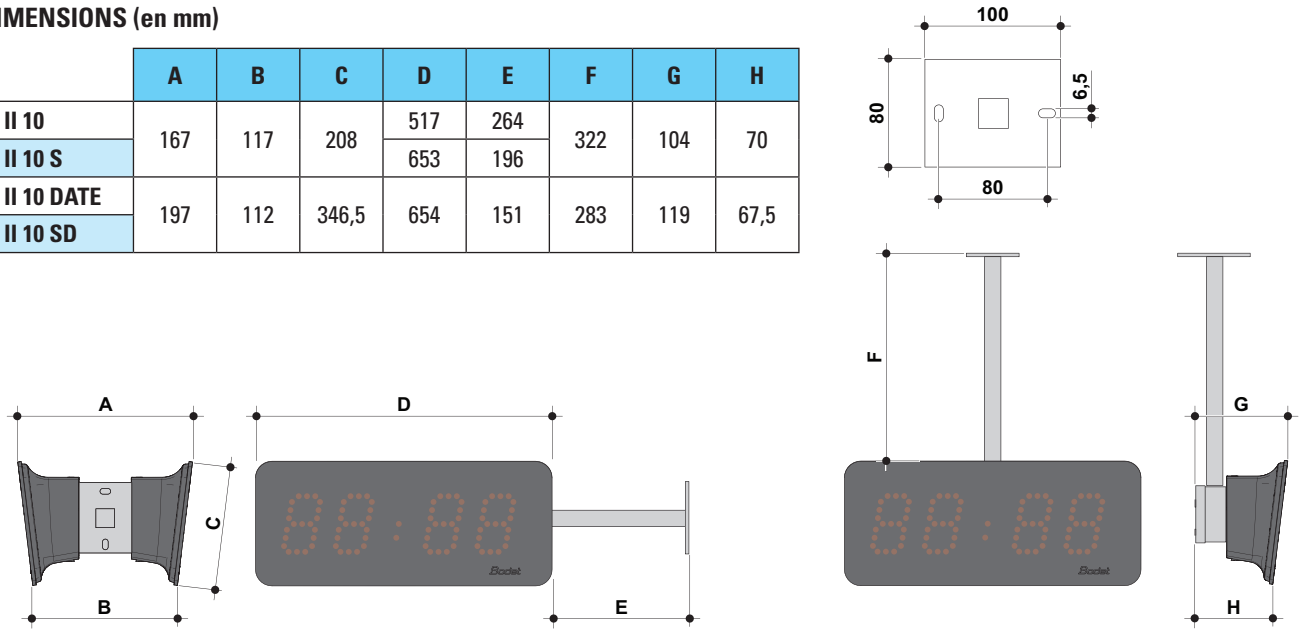

2 - INSTALLATION ÉLECTRIQUE - ELECTRICAL INSTALLATION - ELEKTRISCHE INSTALLATION - INSTALACIÓN ELÉCTRICA

2.1 - DHF / WIFI / IND / RADIO INSTALLATION MURALE - DHF / WI-FI / IND / RADIO WALL - MOUNTING - DHF / WI-FI / IND/ FUNK WANDTRÄGER - DHF/WI-FI / RADIO INSTALACIÓN EN PARED

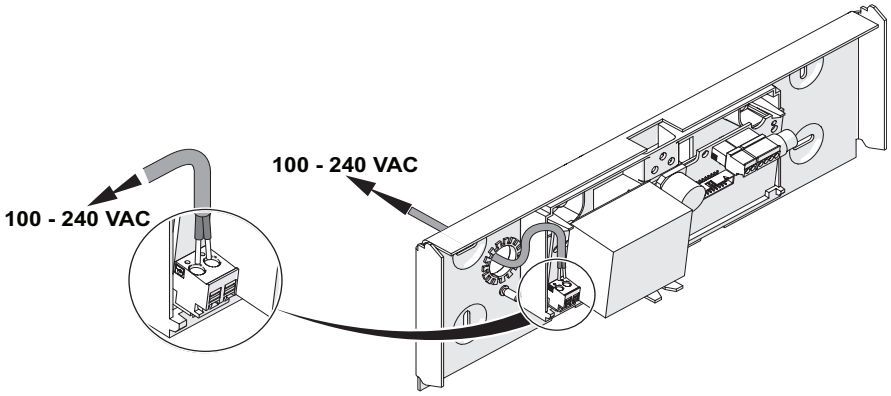

2.2 - DHF / WIFI / IND / RADIO SIMPLE FACE - DHF / WI-FI / IND / RADIO SINGLE SIDED - DHF / WI-FI / IND/ FUNK EINSEITIG - DHF/WI-FI / RADIO SIMPLE CARA

2.2.1 - RACCORDEMENT À LA TERRE - GROUNDING CONNECTION - MASSEANSCHLUSS - CONEXIÓN A TIERRA

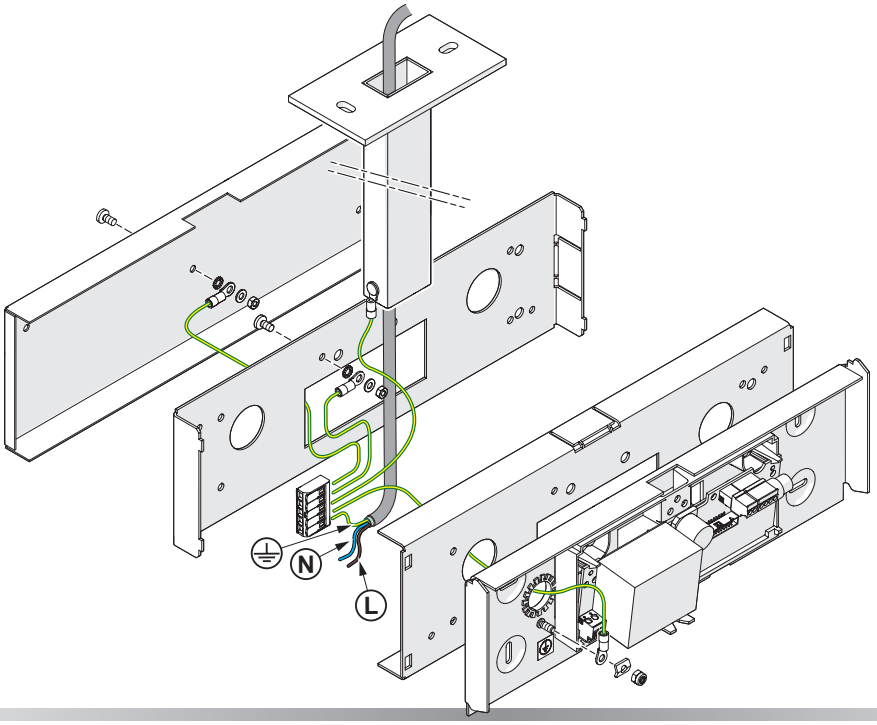

Réf.: 608107E

Document non contractuel. © 2019, Bodet SA. Tous droits réservés.

2.2.2 - RACCORDEMENT ALIMENTATION - POWER SUPPLY CONNECTION - ANSCHLUSS DER STROMVERSORGUNG - CONEXIÓN DE LA FUENTE DE ALIMENTACIÓN

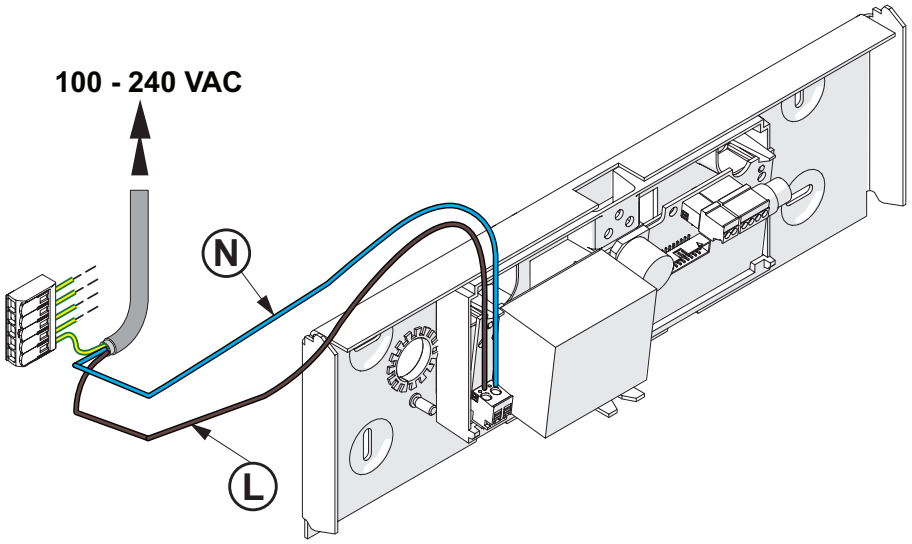

2.3 - DHF / WIFI / IND / RADIO SUPPORT DOUBLE FACE - DHF / WIFI / RADIO DOBLE SIDED BRACKET - DHF / WIFI / RADIO DOPPELSEITIGEN HALTERUNG - DHF / WIFI / RADIO SOPORTE DOBLE CARA

2.3.1 - RACCORDEMENT À LA TERRE - GROUNDING CONNECTION - MASSEANSCHLUSS - CONEXIÓN A TIERRA

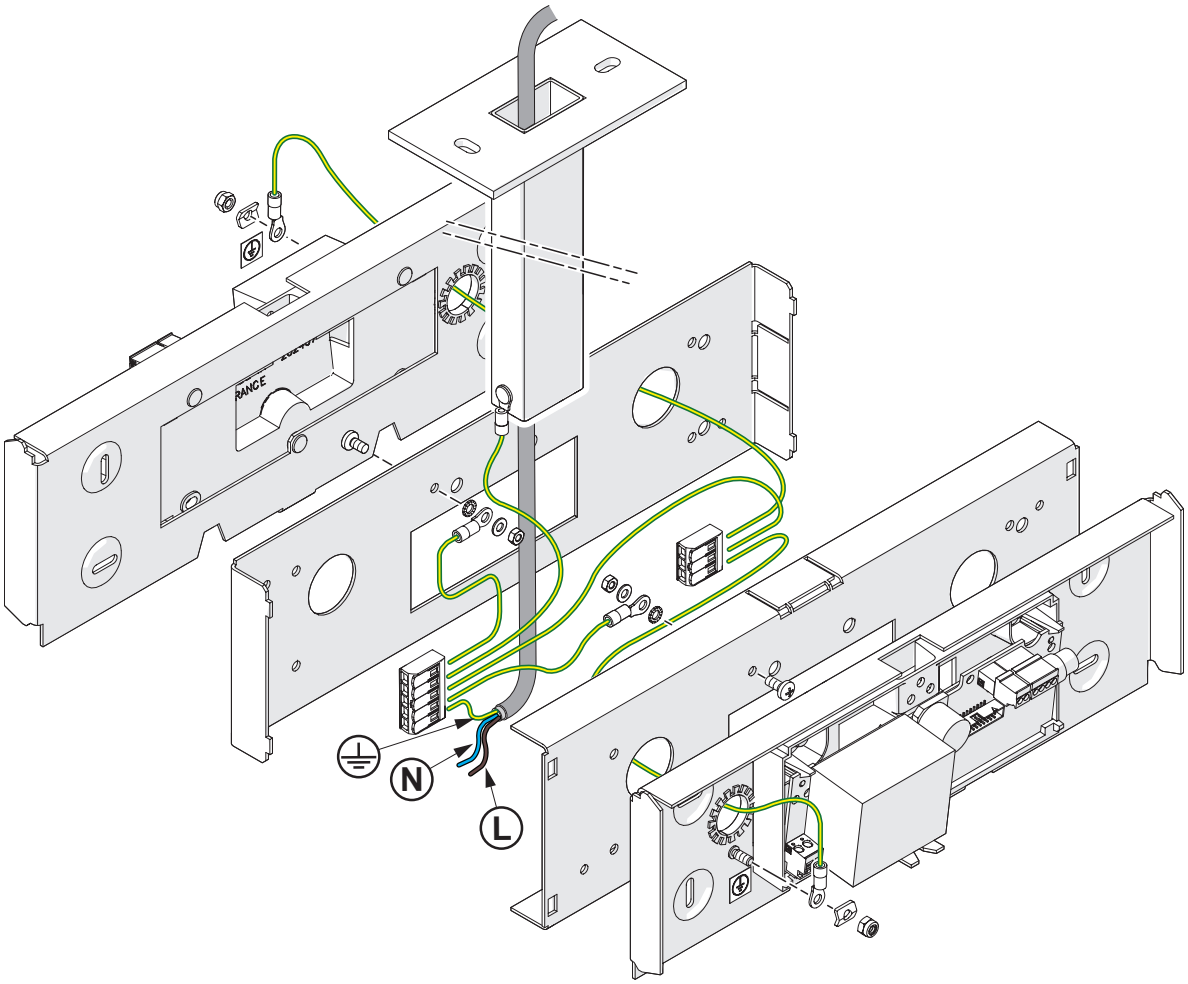

Réf.: 608107E

Document non contractuel. © 2019, Bodet SA. Tous droits réservés.

2.3.2 - RACCORDEMENT ALIMENTATION - POWER SUPPLY CONNECTION - ANSCHLUSS DER STROMVERSORGUNG - CONEXIÓN DE LA FUENTE DE ALIMENTACIÓN

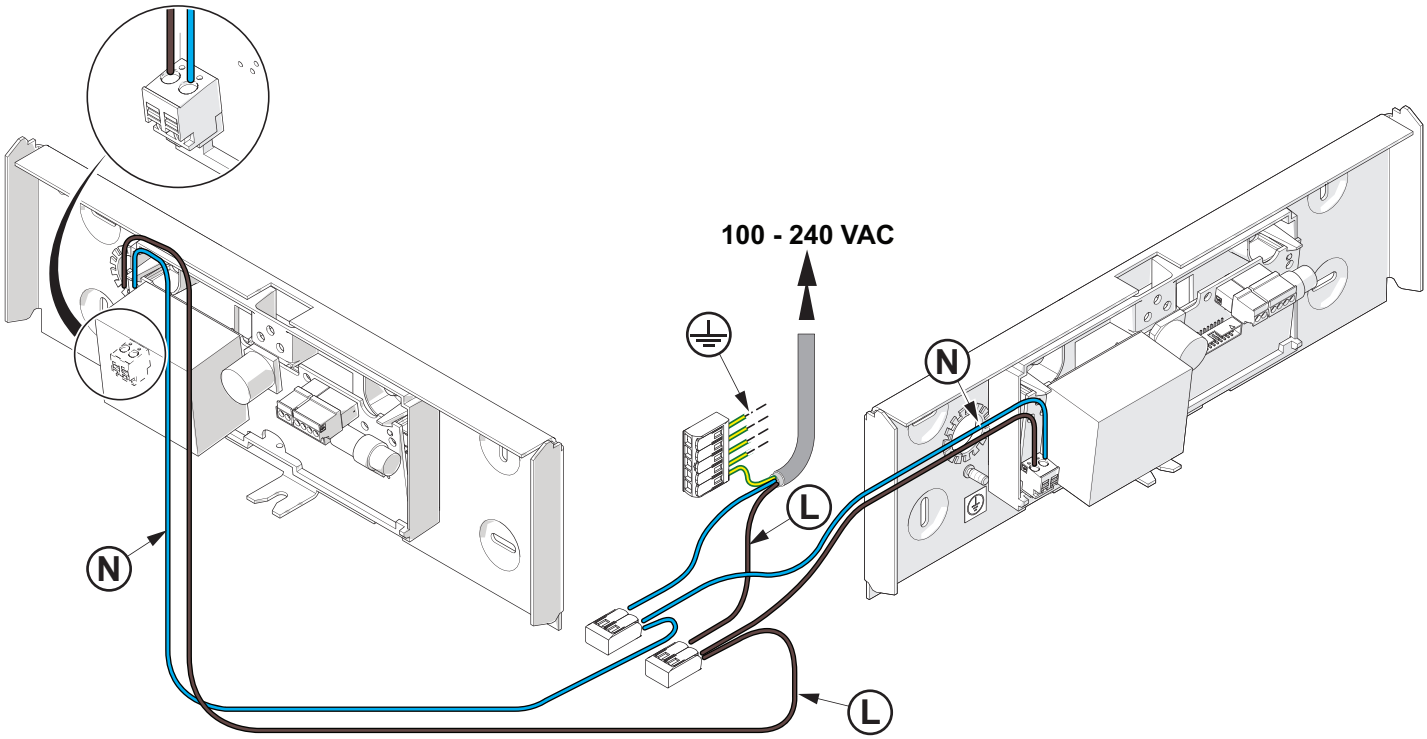

2.4 - AFNOR / IMPULSION INSTALLATION MURALE - AFNOR / IMPULSE WALL MOUNTING - AFNOR / IMPULS WANDTRÄGER - AFNO / IMPULSOS INSTALACIÓN EN PARED

2.4.1 - RACCORDEMENT ALIMENTATION - - POWER SUPPLY CONNECTION - ANSCHLUSS DER STROMVERSORGUNG - CONEXIÓN DE LA FUENTE DE ALIMENTACIÓN

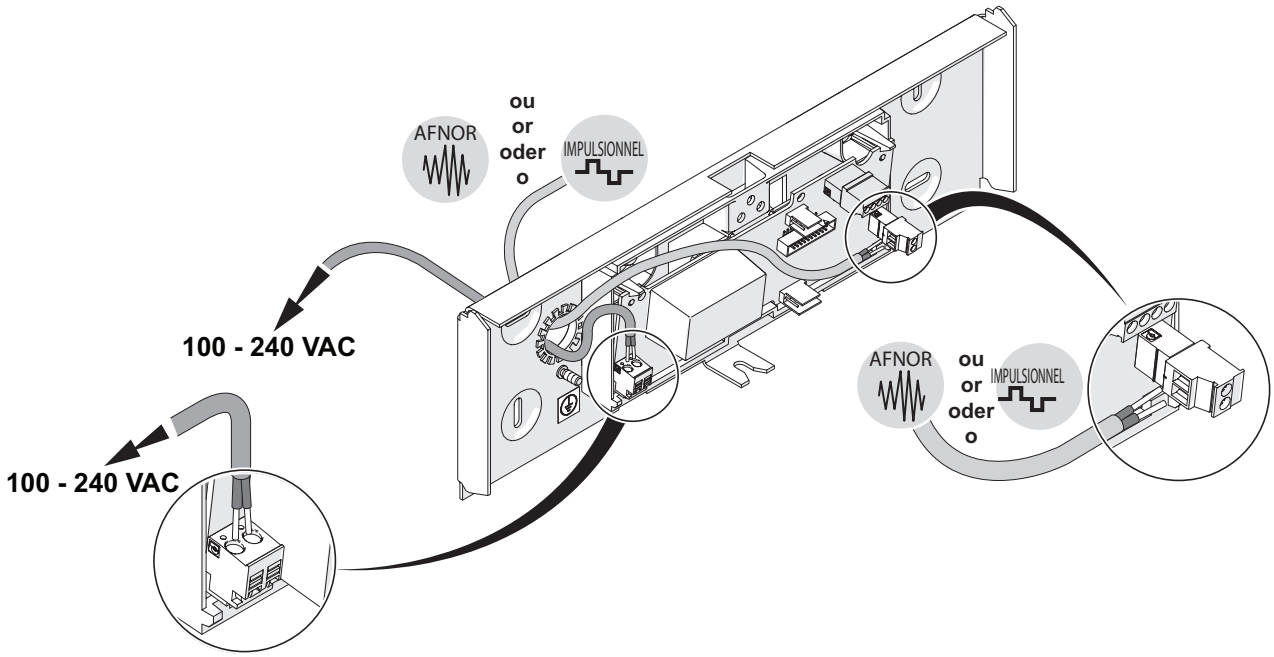

Réf.: 608107E

2.5 - AFNOR / IMPULSION SIMPLE FACE INSTALLATION SUR POTENCE - AFNOR / IMPULSE SINGLE SIDED BRACKET AFNOR / MINUTENIMPULS EINSEITIG HALTERUNG - AFNOR / IMPULSOS SOPORTE SIMPLE CARA

2.5.1 - RACCORDEMENT À LA TERRE - GROUNDING CONNECTION - MASSEANSCHLUSS - CONEXIÓN A TIERRA

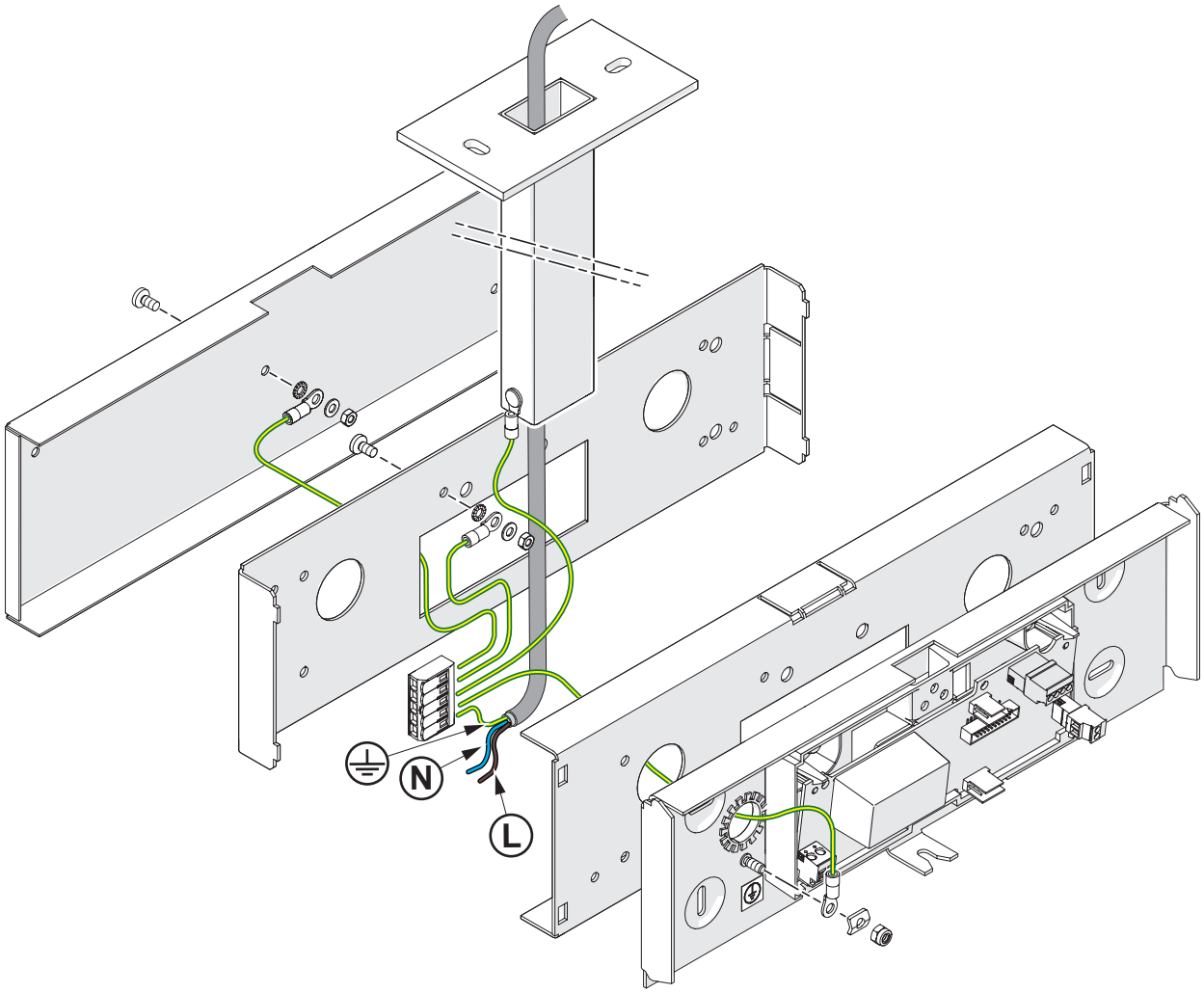

2.5.2 - RACCORDEMENT ALIMENTATION - POWER SUPPLY CONNECTION - ANSCHLUSS DER STROMVERSORGUNG - CONEXIÓN DE LA FUENTE DE ALIMENTACIÓN

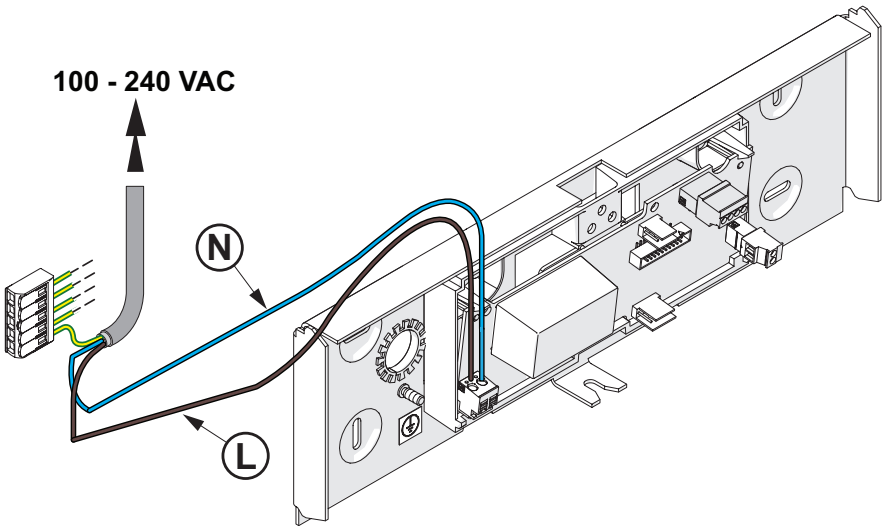

Réf.: 608107E

Document non contractuel. © 2019, Bodet SA. Tous droits réservés.

2.5.3 - RACCORDEMENT SYNCHRONISATION - SYNCHRONISATION CONNECTION - SYNCHRONISATIONSVERBINDUNG -CONEXIÓN SINCRONIZACIÓN

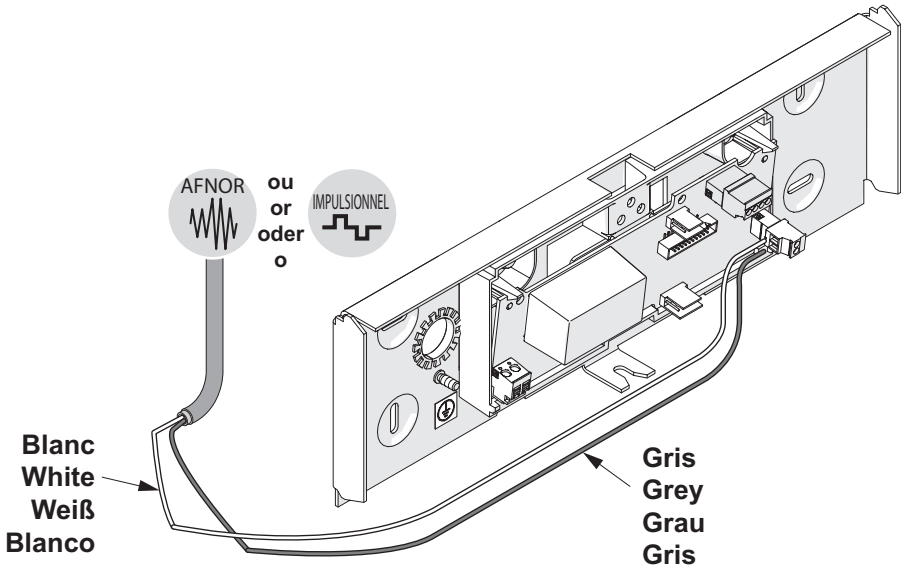

2.6 - AFNOR / IMPULSION SUPPORT DOUBLE FACE - AFNOR / IMPULSE DOBLE SIDED BRACKET - AFNOR / MINUTENIMPULS / WIFI - AFNOR / IMPULSOS SOPORTE DOBLE CARA

2.6.1 - RACCORDEMENT À LA TERRE - GROUNDING CONNECTION - MASSEANSCHLUSS - CONEXIÓN A TIERRA

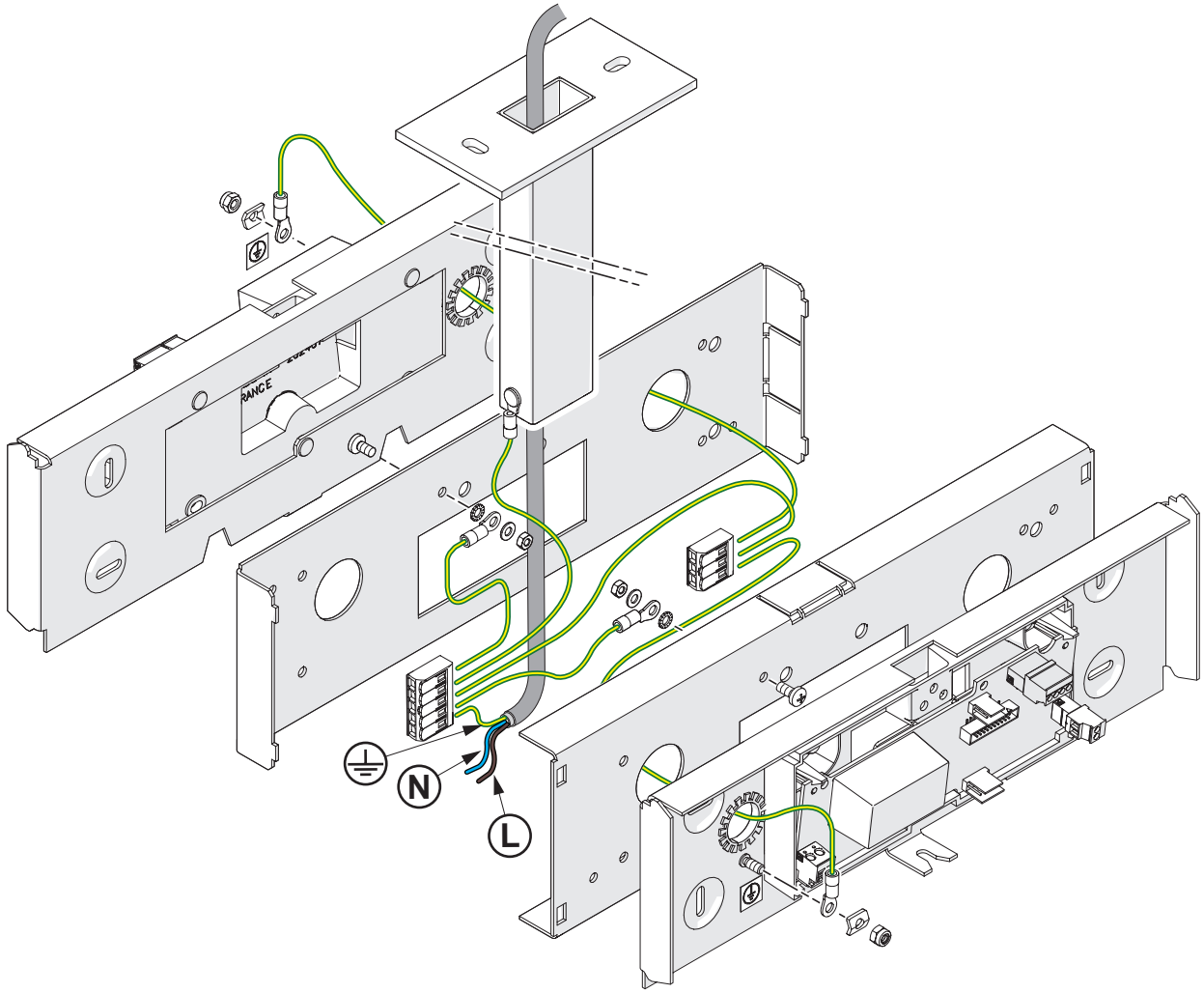

Réf.: 608107E

2.6.2 - RACCORDEMENT ALIMENTATION - POWER SUPPLY CONNECTION - ANSCHLUSS DER STROMVERSORGUNG - CONEXIÓN DE LA FUENTE DE ALIMENTACIÓN

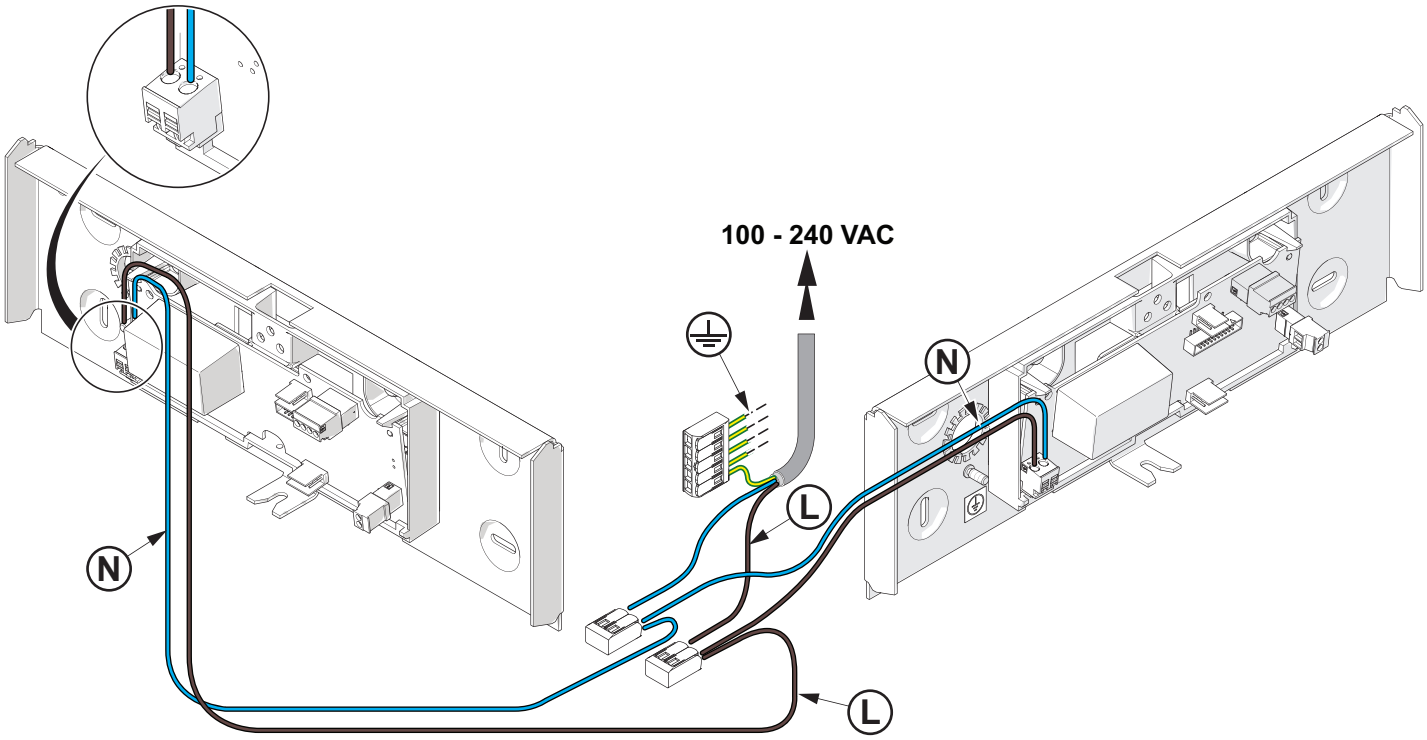

2.6.3 - RACCORDEMENT SYNCHRONISATION - SYNCHRONISATION CONNECTION - SYNCHRONISATIONSVERBINDUNG -CONEXIÓN SINCRONIZACIÓN

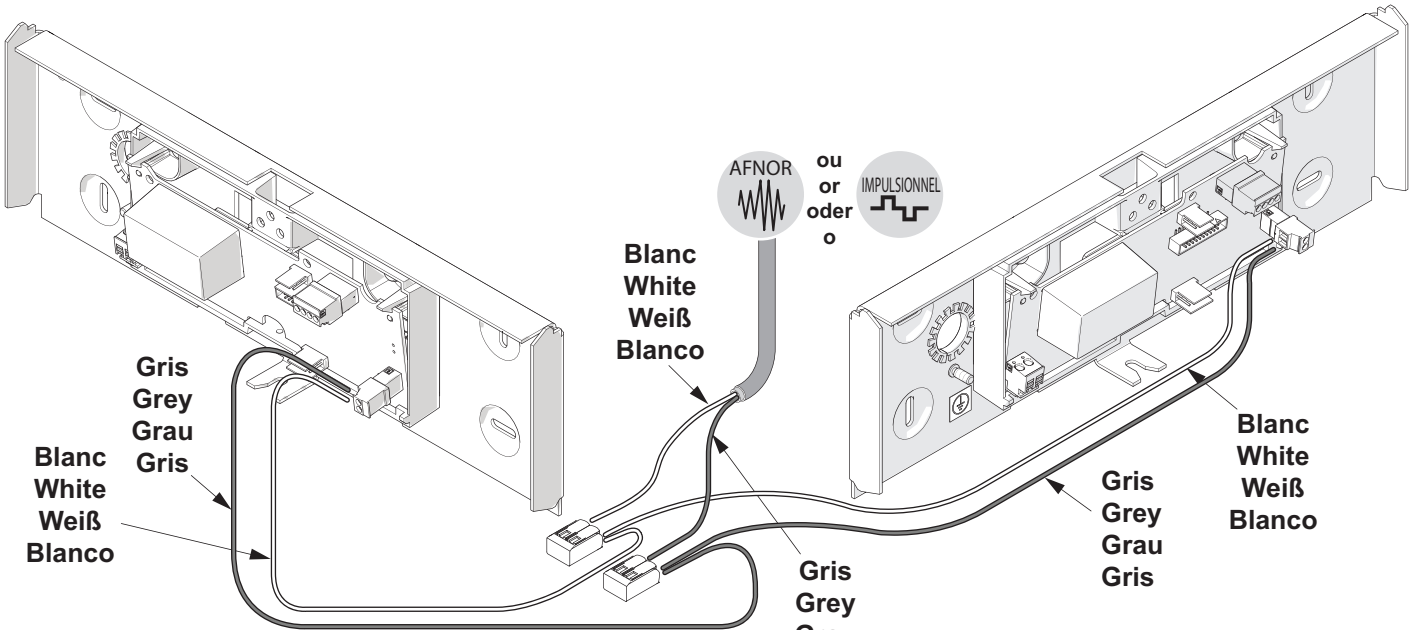

Réf.: 608107E

Document non contractuel. © 2019, Bodet SA. Tous droits réservés.

2.7 - NTP SIMPLE FACE OU INSTALLATION MURALE - NTP SINGLE SIDED BRACKET OR WALL MOUNTING - NTP EINSEITIG HALTERUNG ODER WANDTRÄGER - NTP SIMPLE CARA O SOPORTE SIMPLE CARA

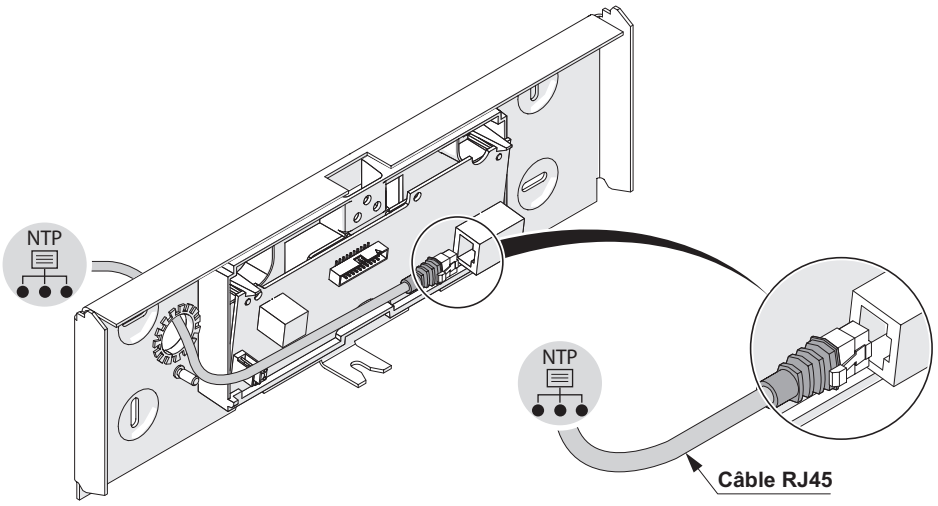

2.8 - NTP SUPPORT DOUBLE FACE - NTP DOUBLE SIDED BRACKET - NTP DOPPELSEITIGEN HALTERUNG - NTP SOPORTE DOBLE CARA

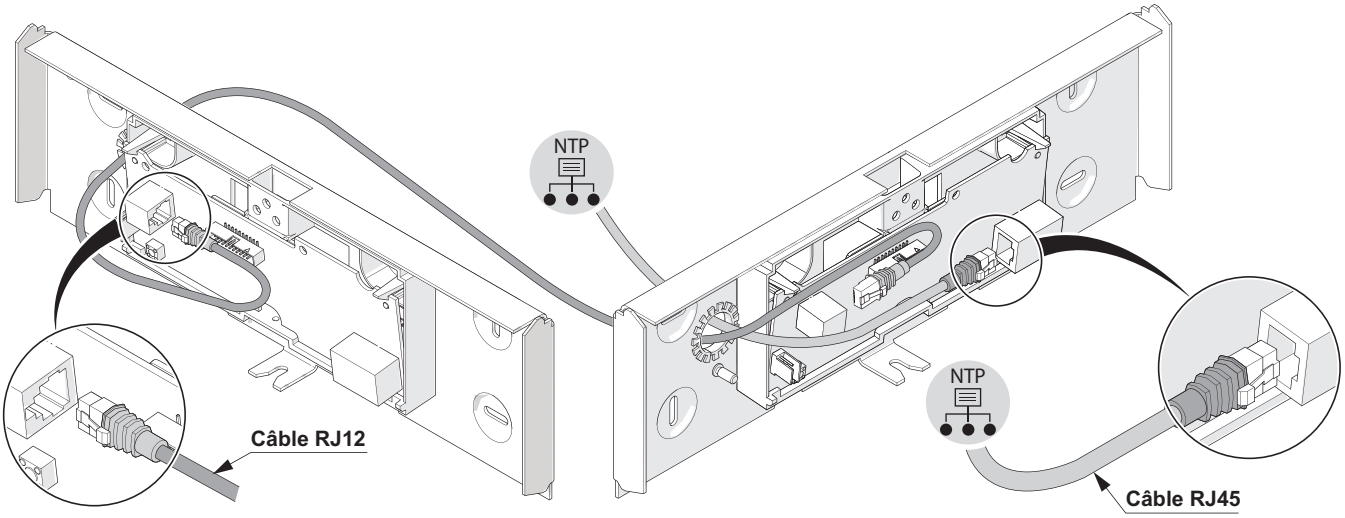

Réf.: 608107E

3- FERMETURE DU PRODUIT - CLOSING THE PRODUCT - SCHLIESSEN DES PRODUKTS - CERRAR EL PRODUCTO

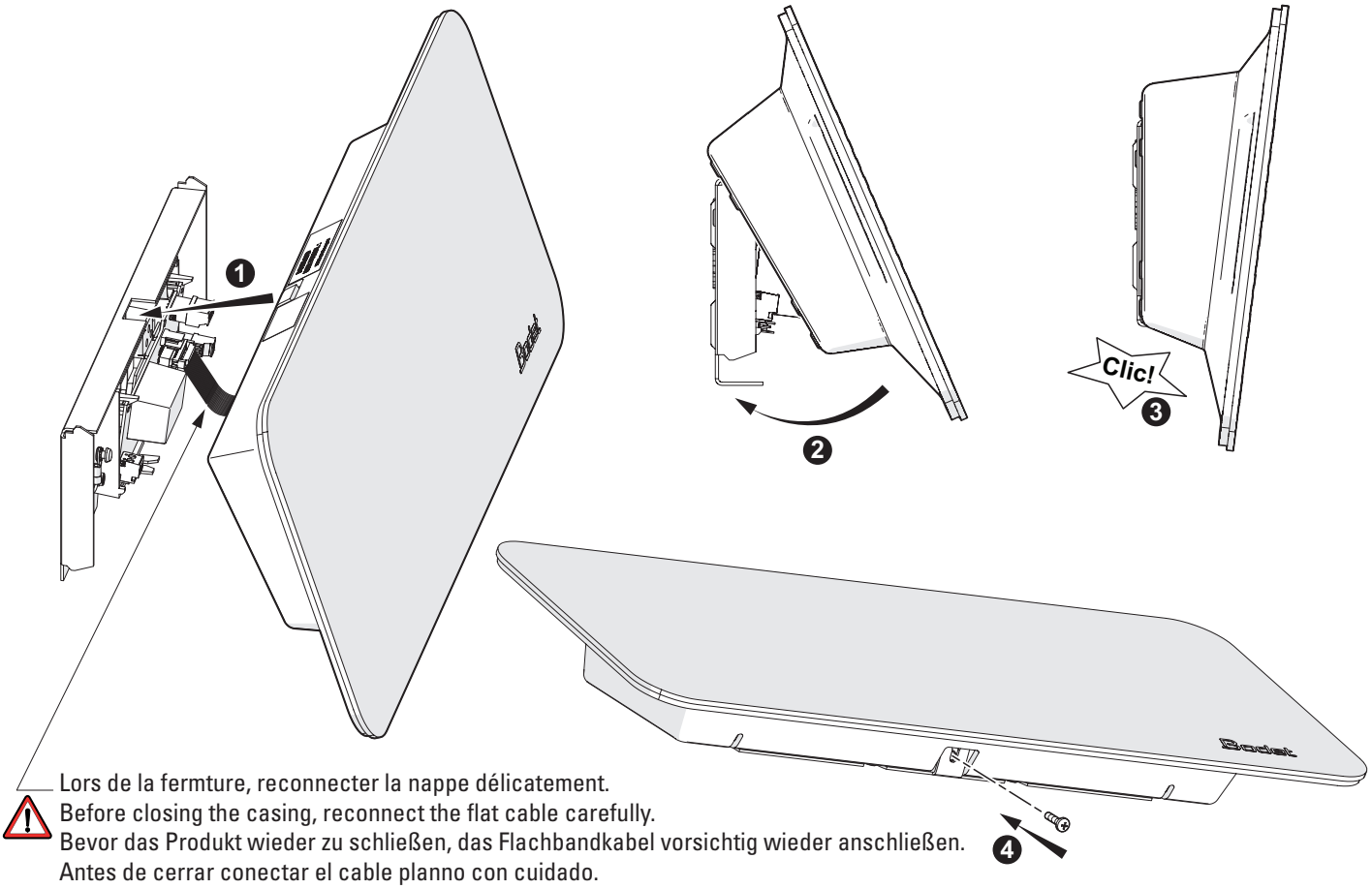

Lors de la fermture, reconnecter la nappe délicatement.
Before closing the casing, reconnect the flat cable carefully.
Bevor das Produkt wieder zu schließen, das Flachbandkabel vorsichtig wieder anschließen.
Antes de cerrar conectar el cable planno con cuidado.

4 - MISE À L'HEURE - TIME SETTING - ZEITEINSTELLUNG - PUESTA EN HORA

IMPULSIONNEL

IMPULSIONNELLES ET INDÉPENDANTE - IMPULSE AND INDEPENDANT - IMPULS AUTONOME QUARZUHR - IMPULSOS Y INDEPENDIENTE.

Réceptrice 1/2 minute série et minute série (radio synchronisée par le boîtier de remise à l'heure) - Minute 24 V parallèle
Receiver 1/2 minute series and minute serial (radio synchronised via the time setting box) - Minute 24V parallel
Empfängeruhr mit 1/2Minuten oder Minutenimpuls auf Serienleitung (durch das BT Radio funksynchronisiert) - Minutenimpuls auf Parallelleitung 24V
Receptor de impulsos 1/2 minuto y minuto serie (Automáticamente radio sincronziable por el BT radio) -Minuto 24V paralelo

Pour régler l'heure de l'horloge, se reporter au menu ci-après.
Se reporter à la notice complète pour mettre à l'heure un parc d'horloges synchronisées par impulsion.

To set the time refer to the menu on the next page.
Refe to the complete manual to set the time of an impulse synchronised clock network.

Um die Uhrzeit einzustellen, lesen Sie bitte das Menü auf der nächsten Seite.
Lesen Sie das komplette Handbuch, um die Zeit für eine Flotte von pulssynchronisierten Uhren einzustellen

Para ajustar la hora, consulte el menú de la página siguiente
Consulte el manual completo para ajustar la hora de una red de relojes sincronizados por pulsos

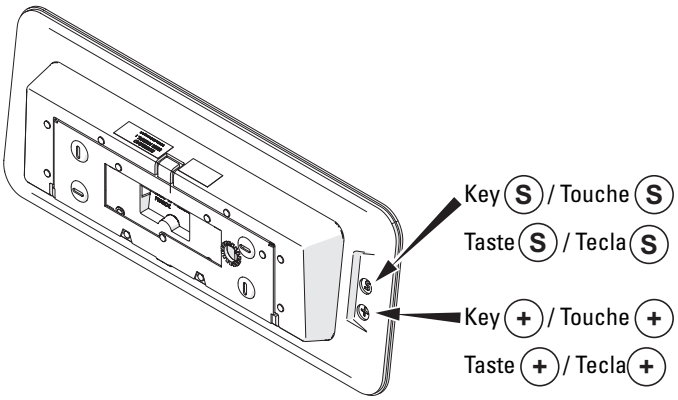

Réf.: 608107E

Document non contractuel. © 2019, Bodet SA. Tous droits réservés.

Quick start guide - Guide de démarrage rapide - Schnellstartanleitung - Guía de inicio rápido

Le fuseau horaire par défaut est Paris (se reporter à la notice complète pour la configuration d'un autre fuseau).
The defaut time zone is Paris (for the configuration of a different tie zone refer to the complete manual)
Die Standardzeitzone ist Paris (siehe das komplette Handbuch für die Konfiguration einer anderen Zeitzone).
El huso horario por defecto es París (consulte el manual completo para la configuración de otra zona horaria).

HORLOGES RÉCEPTRICE TEMPS CODÉ AFNOR/IRIG-B
AFNOR/IRIG-B TIME CODED SLAVE CLOCKS
AFNOR/IRIG-B CODIERTE EMPFÄNGERUHR
RELOJES RECEPTORES DE TIEMPO CODIFICADO AFNOR/IRIG-B

Au raccordement sur le réseau AFNOR, l'horloge affiche l'heure diffusée par l'horloge mère.
After connecting to the AFNOR network, the clock display the time broadcasted by the master clock.
Beim Anschluß an die AFNOR Linie wird die Uhr die von der Hauptuhr angegebene Uhrzeit anzeigen.
A conectarse a la red AFNOR, el reloj muestra la hora difundida por el reloj patrón.

HORLOGES RÉCEPTRICES RADIO - RADIO RECEIVER CLOCKS - FUNKEMPFÄNGERUHREN - RELOJES RADIO RECEPTORES

DCF : mise à l'heure automatique par signal radio (après environ 3 à 5 minutes).
automatic time setting by radio signal (after about 3 to 5 minutes).
automatische Uhrzeiteinstellung durch Funksignal (nach ungefähr 3 bis 5 Minuten).
ajuste automático de la hora por señal radio (despues de unos 3 a 5 minutos)

DHF : mettre l'horloge mère en mode INIT (se reporter à la notice de l'horloge mère).
put the master clock in the INIT mode (refer to the master clock user manual).
die Hauptuhr im Modus „INIT" einstellen (siehe Anleitung der Hauptuhr)..
poner el reloj patrón en modo INIT (consulte el manual del reloj patrón)

Réf.: 608107E

Document non contractuel. © 2019, Bodet SA. Tous droits réservés.

Quick start guide - Guide de démarrage rapide - Schnellstartanleitung - Guía de inicio rápido

HORLOGES NTP - NTP CLOCKS - NTP UHREN - RELOJES NTP

Télécharger le logiciel "**Bodet Detect**" pour la configuration de l'horloge sur : www.bodet-time.com

Download the "**Bodet Detect**" software for the parameter ssetting of the clock from: www.bodet-time.com

Laden Sie die Software "**Bodet Detect**" zur Konfiguration der Uhr herunter: www.bodet-time.com

Descargar el software "**Bodet Detect**" para configurar el reloj en: www.bodet-time.com

HORLOGES NTP / Wi-Fi - NTP / WI-FI - CLOCKS - NTP / WIFI UHREN - RELOJES NTP / WIFI

Télécharger le logiciel "**Bodet Detect**" pour PC ou **"Bodet Detect Mobile"** pour smartphone sur www.bodet-time.com.

Download the "**Bodet Detect**" for PC or **"Bodet Detect Mobile"** pour smartphone software for the parameter setting of the clock from: www.bodet-time.com

Laden Sie die Software "**Bodet Detect**" für PC oder **"Bodet Detect Mobile"** für Smartphone zur Konfiguration der Uhr herunter: www.bodet-time.com

Descargar el software "**Bodet Detect**" para PC o **"Bodet Detect Mobile"** para martphone para configurar el reloj en: www.bodet-time.com

Réf.: 608107E

Document non contractuel. © 2019, Bodet SA. Tous droits réservés.