Quick start guide - Guide de démarrage rapide - Schnellstartanleitung - Guía de inicio rápido

1 - INSTALLATION MÉCANIQUE - MECHANICAL INSTALLATION - MECHANISCHE MONTAGE - INSTALACIÓN MECÁNICA

1.1 - OUVERTURE DU PRODUIT - OPENING THE PRODUCT - PRODUKTERÖFFNUNG - APERTURA DEL PRODUCTO

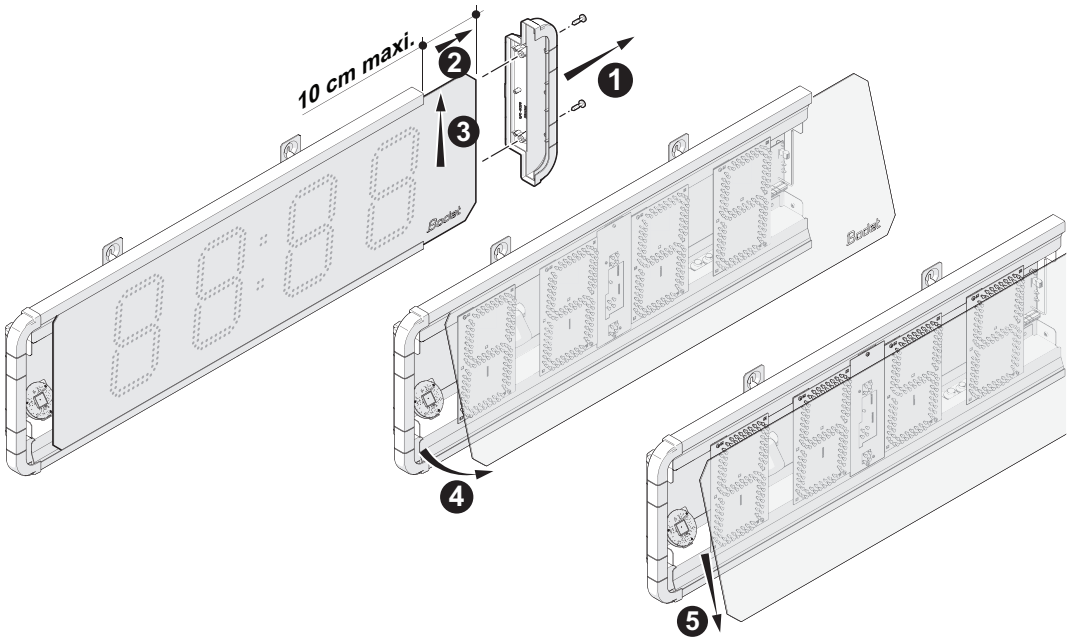

1.2 - FIXATION MURALE - WALL MOUNTING - WANDTRÄGER - FIJACIÓN DE PARED

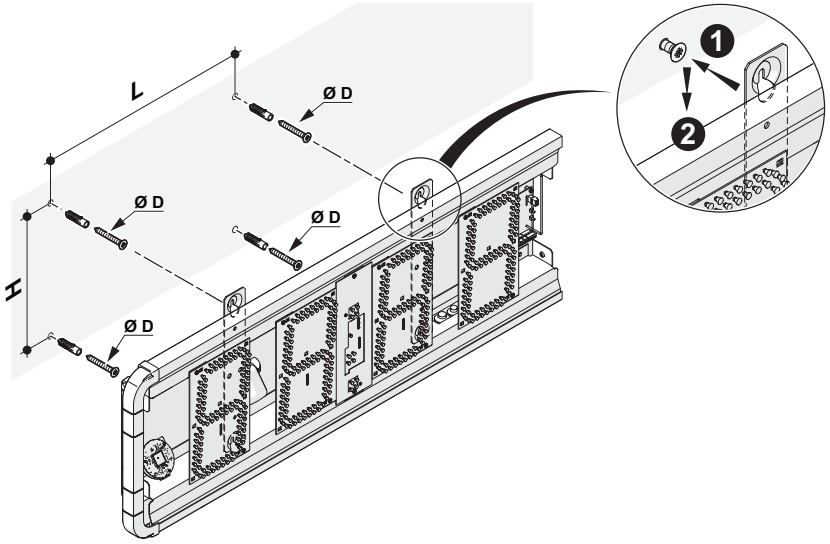

	L (mm)	H (mm)	ØD (mm)
HMS LED 10	398	163	6
HMT LED 10	320	163	6
HMS LED 15	565	242	6
HMT LED 15	400	242	6
HMT LED 20	400	242	6
HMS LED 25	800	317	6
HMT LED 25	500	317	6
HMS LED 45	2100	552	8
HMT LED 45	740	552	8

1.3 - DIMENSIONS - DIMENSIONS- ABMESSUNGEN - DIMENSIONES

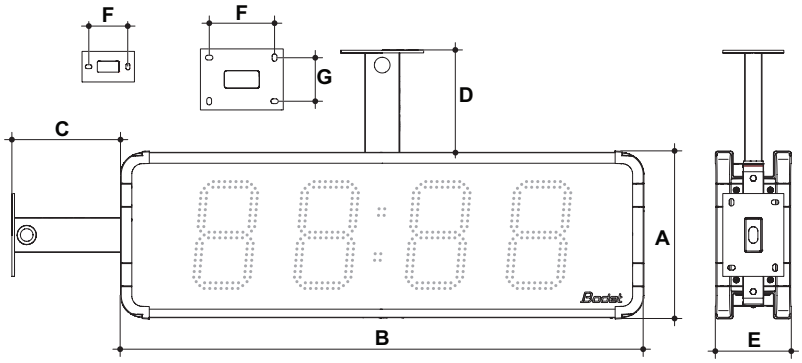

	A (mm)	B (mm)	C (mm)	D (mm)	E (mm)	F (mm)	G (mm)
HMS LED 10	201	770	143	142.1	131.6	90	
HMT LED 10	201	550	141	140.1	131.6	90	
HMS LED 15	310	1100	242.5	226	174.2	130	80
HMT LED 15	310	935	242.5	226	174.2	130	80
HMT LED 20	310	935	242.5	226	174.2	130	80
HMS LED 25	385	1500	248.7	231	174.2	150	100
HMT LED 25	385	1200	248.7	231	174.2	130	80
HMS LED 45	620	2400					
HMT LED 45	620	1760					

Réf.: 608421 B - 02/25

Document non contractuel. © 2025, Bodet Time & Sport. Tous droits réservés.

Quick start guide - Guide de démarrage rapide - Schnellstartanleitung - Guía de inicio rápido

1.4 - FIXATION SUR POTENCE SIMPLE FACE - MOUNTING ON SINGLE SIDED BRACKET - MONTAGE AUF EINSEITIGEM HALTERUNG - INSTALACIÓN CON SOPORTE SIMPLE CARA

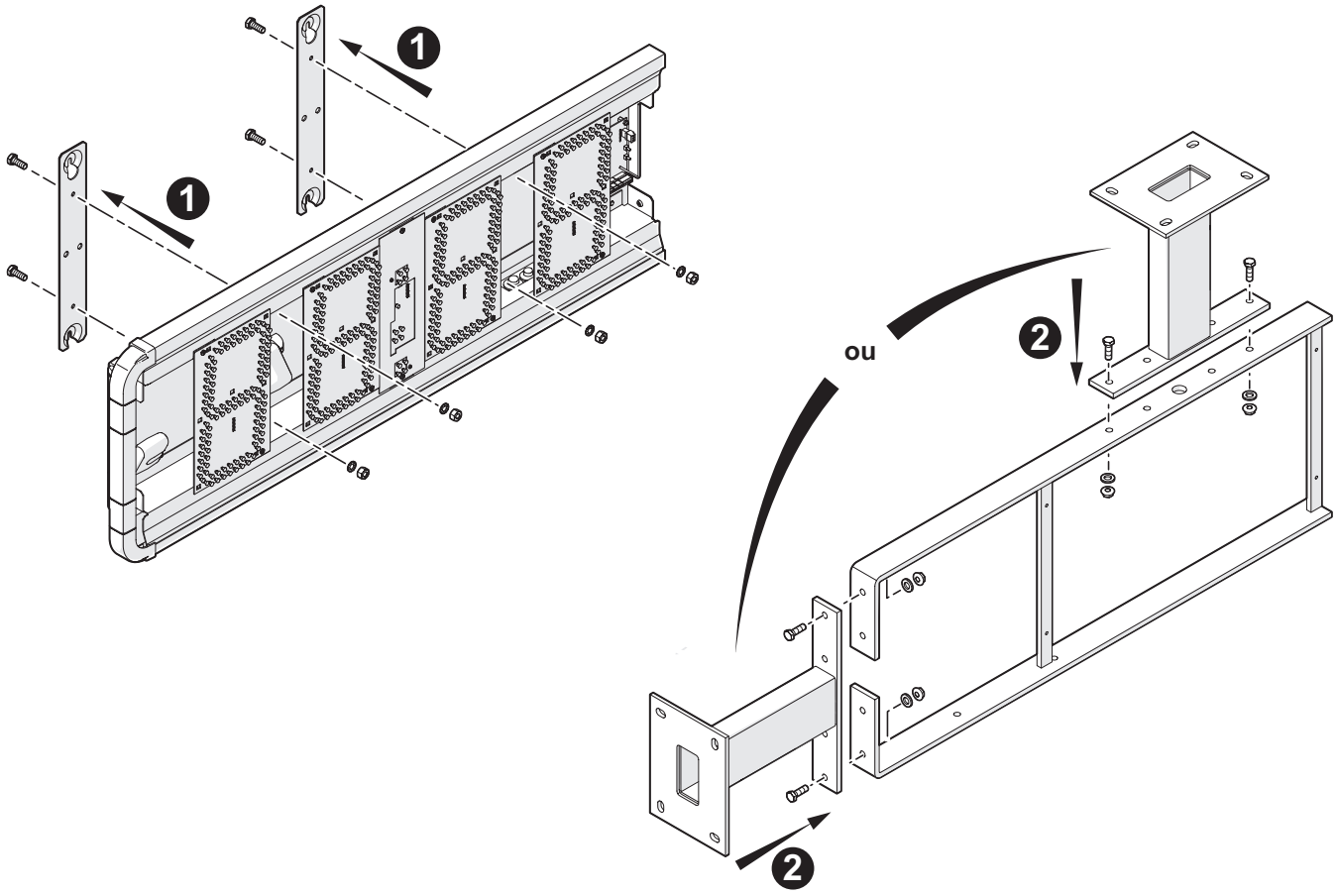

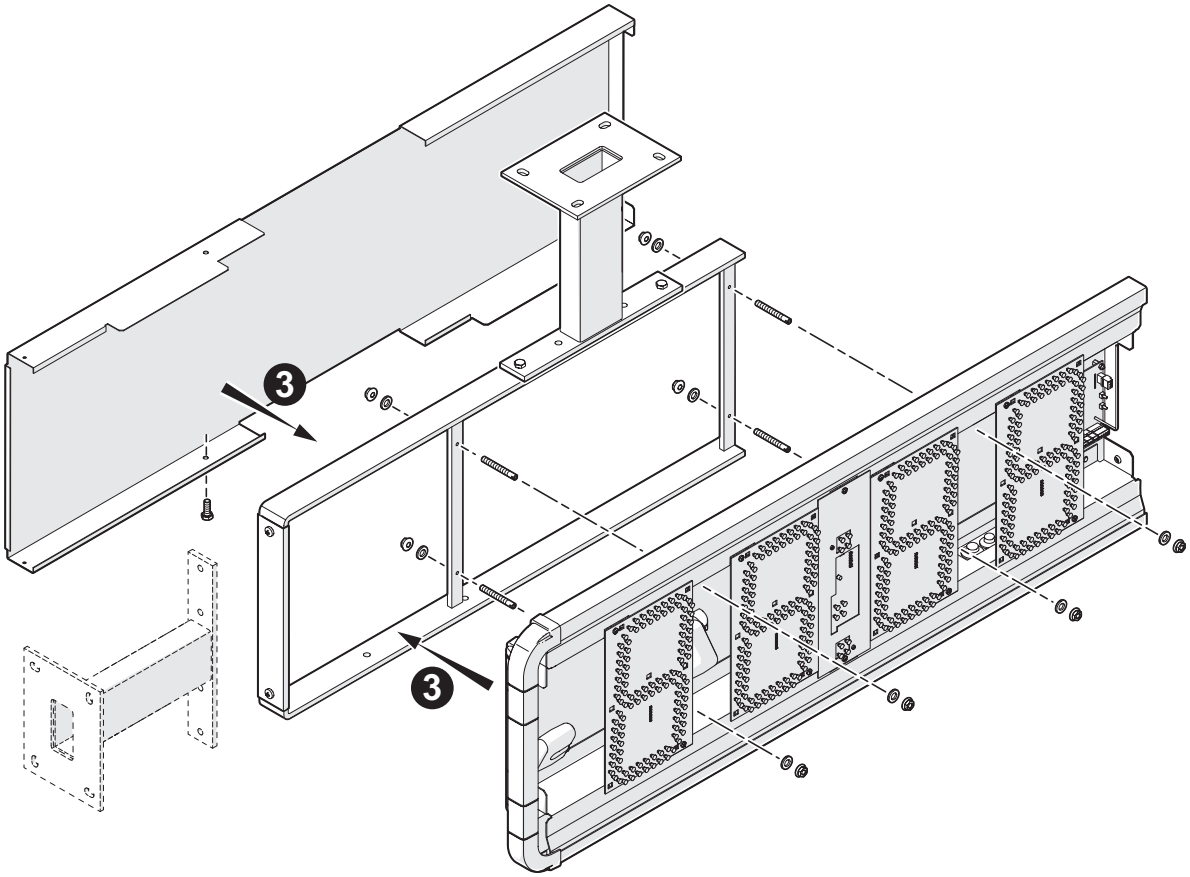

Réf.: 608421A - 10 /19

Document non contractuel. © 2025, Bodet Time & Sport. Tous droits réservés.

1.5 - FIXATION SUR POTENCE DOUBLE FACE -MOUNTING WITH DOUBLE SIDED BRACKET - MONTAGE AUF DOPPELSEITIGER HALTERUNG - INSTALACIÓN CON SOPORTE DOBLE CARA

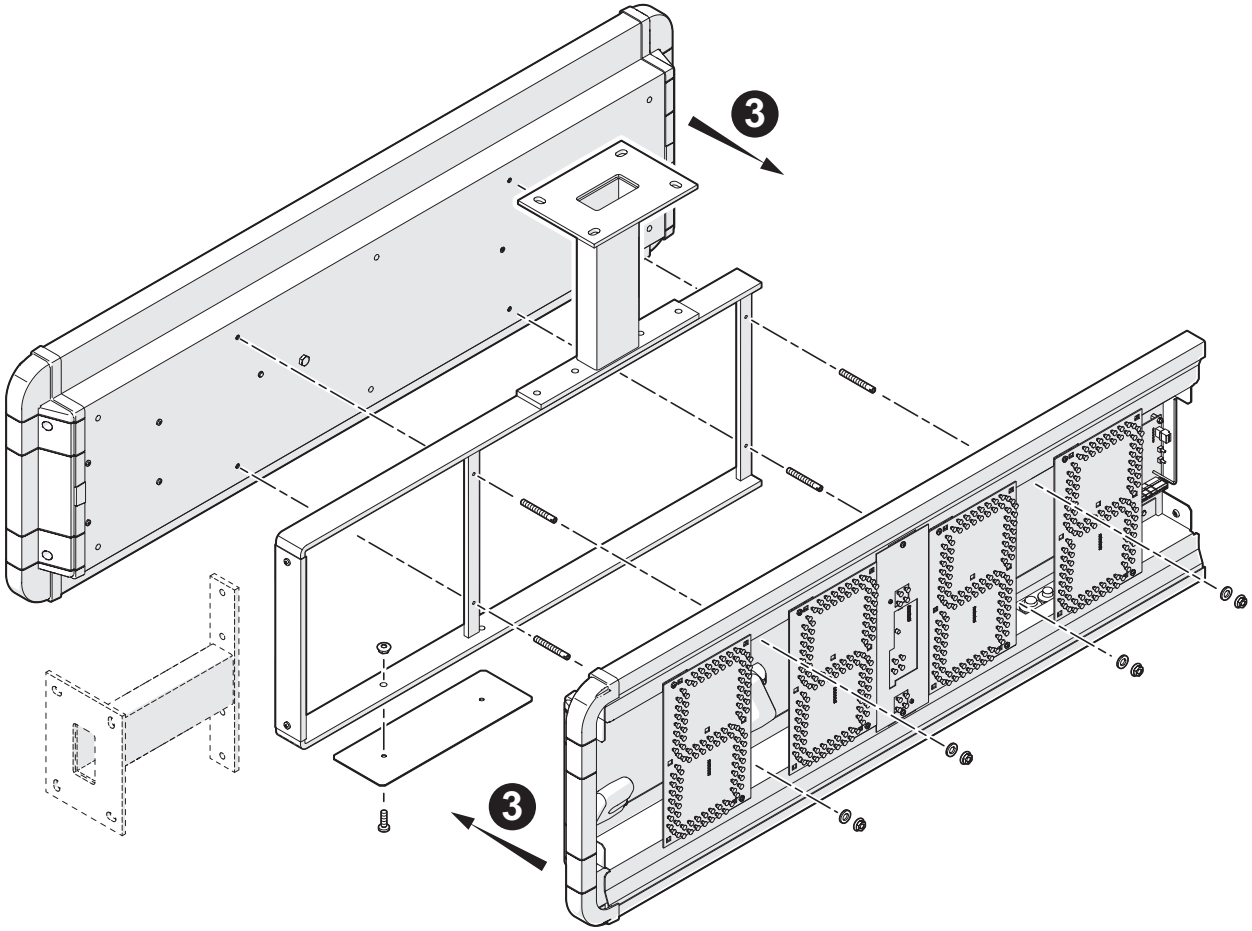

Réf.: 608421 B - 02/25

Document non contractuel. © 2025, Bodet Time & Sport. Tous droits réservés.

Quick start guide - Guide de démarrage rapide - Schnellstartanleitung - Guía de inicio rápido

2 - INSTALLATION ÉLECTRIQUE - ELECTRICAL INSTALLATION - ELEKTRISCHE INSTALLATION - INSTALACIÓN ELÉCTRICA

2.1 - HMT / HMS 10

2.1.1 - AFNOR / IMPULSION SIMPLE FACE -AFNOR / IMPULSE SINGLE SIDED - AFNOR / IMPULS EINSEITIG- AFNOR / IMPULSOS SIMPLE CARA

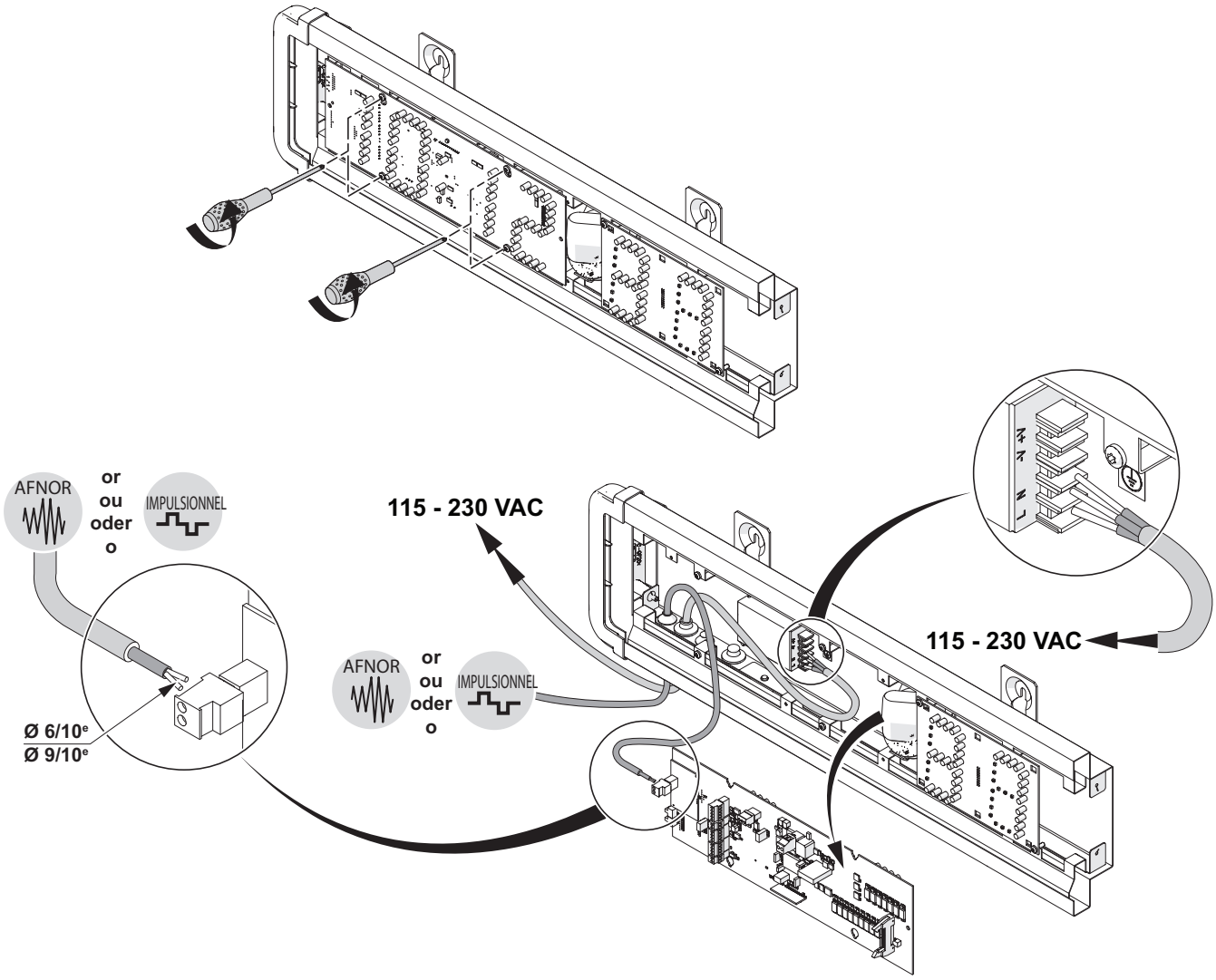

Document non contractuel. © 2025, Bodet Time & Sport. Tous droits réservés.

Quick start guide - Guide de démarrage rapide - Schnellstartanleitung - Guía de inicio rápido

2.1.2 - HMT 10 AFNOR / IMPULSION DOUBLE FACE - HMT 10 AFNOR / IMPULSE DOUBLE SIDED - HMT 10 AFNOR / IMPULS DOPPELSEITIG - HMT 10 AFNOR / IMPULSOS DOBLE CARA

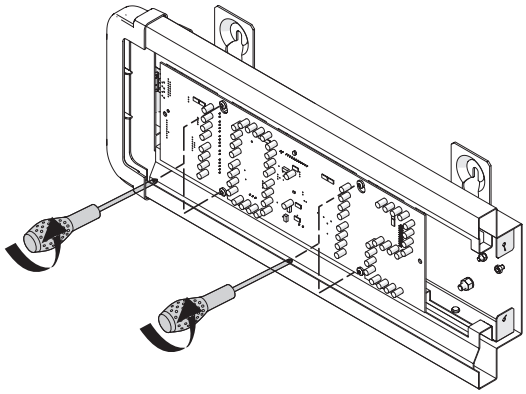

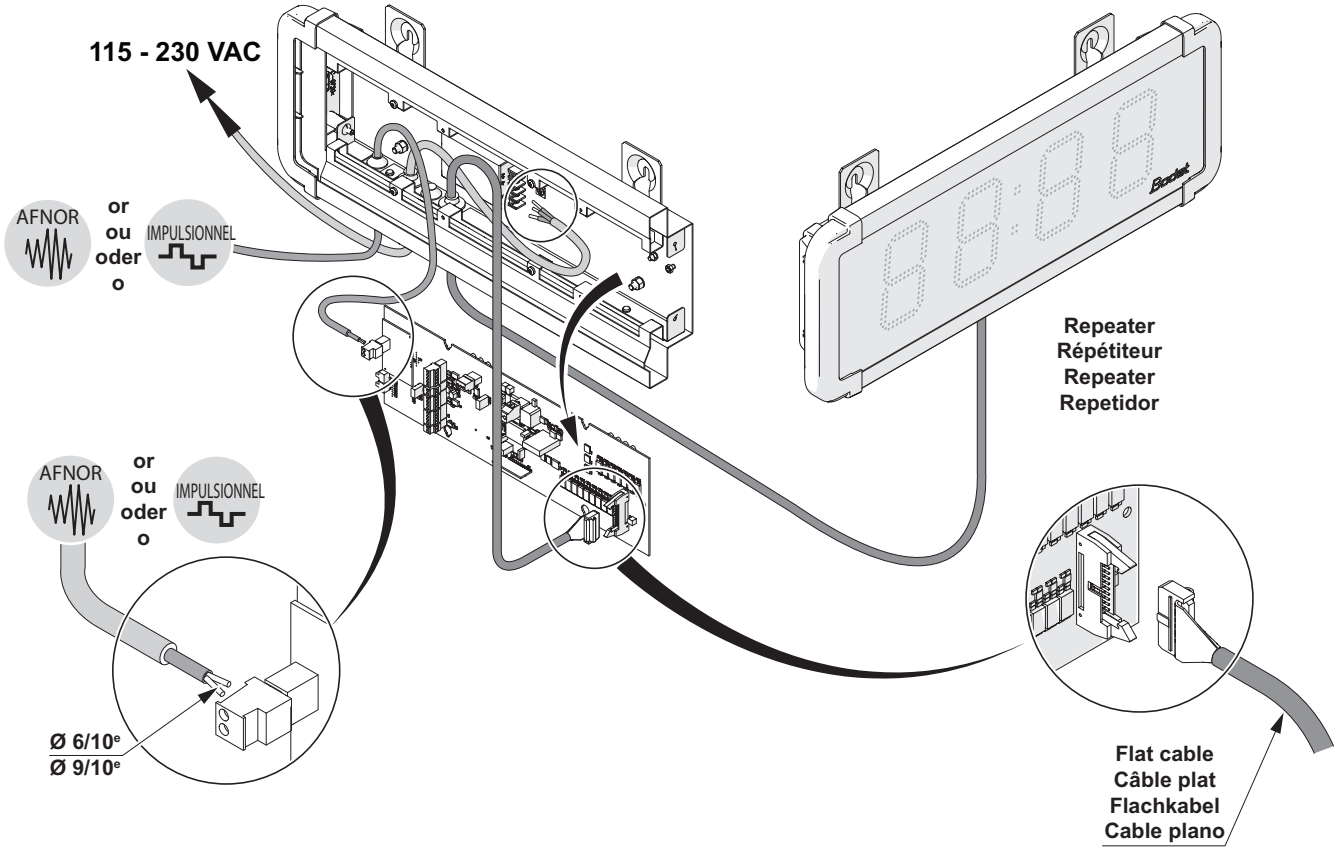

Le répétiteur HMT10 est livré avec câble déjà installer. Il n'est pas nécessaire d'ouvrir le répétiteur.
The HMT10 repeater is delivered with the cable already installed. There is no need to open the product.
Der HM 10 Repeater wird mit einem bereits installierten Kabel geliefert. Es ist nicht erforderlich, den Repeater zu öffnen
El repetidor HMT10 se entrega con el cable ya instalado. No es necesario abrir el repetidor.

Réf.: 608421 B - 02/25

Document non contractuel. © 2025, Bodet Time & Sport. Tous droits réservés.

Quick start guide - Guide de démarrage rapide - Schnellstartanleitung - Guía de inicio rápido

2.1.3 - HMS 10 AFNOR / IMPULSION DOUBLE FACE - HMS 10 AFNOR / IMPULSE DOUBLE SIDED - HMS 10 AFNOR / IMPULS DOPPELSEITIG - HMS 10 AFNOR / IMPULSOS DOBLE CARA

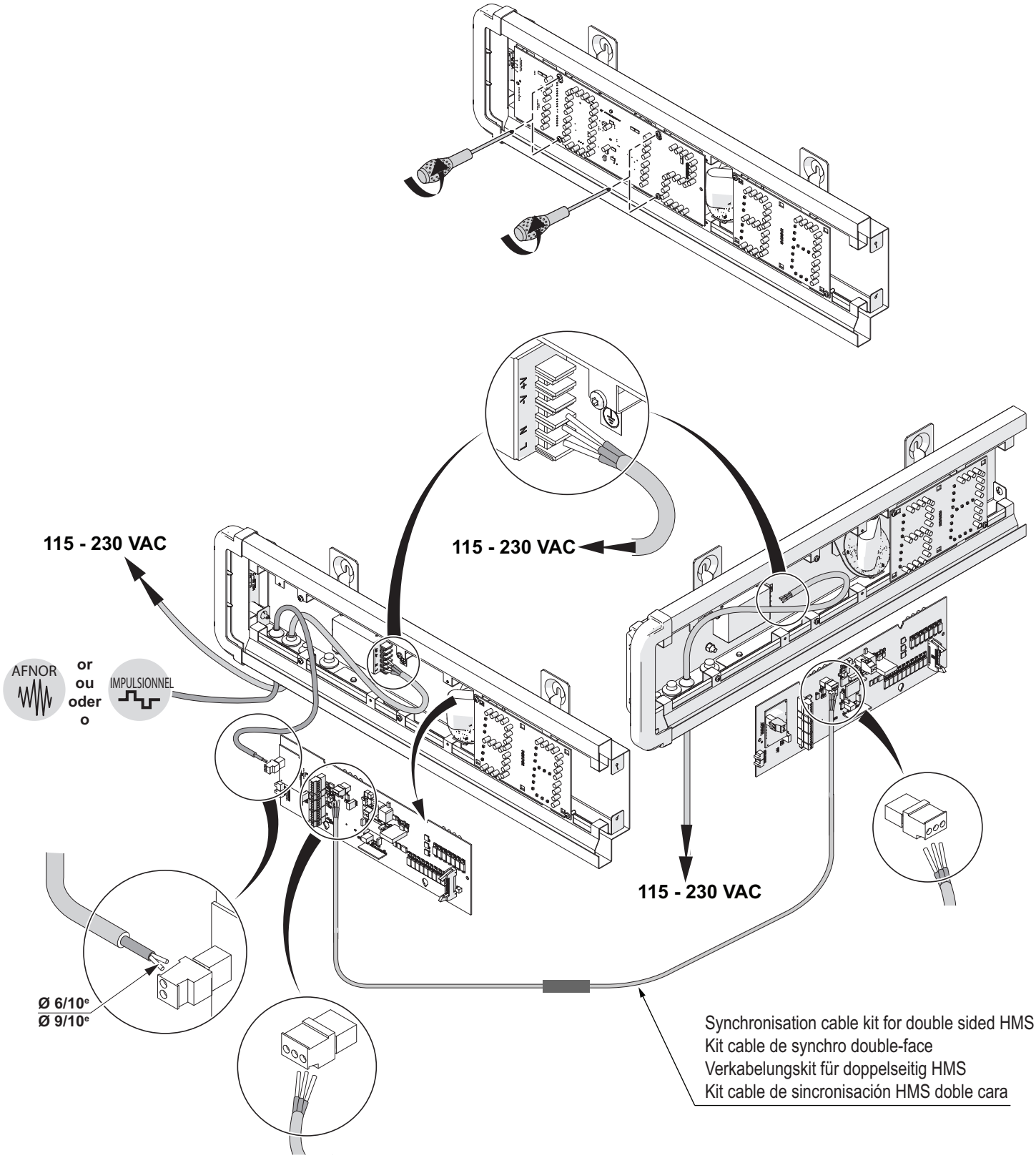

Réf.: 608421A - 10 /19

Document non contractuel. © 2025, Bodet Time & Sport. Tous droits réservés.

Quick start guide - Guide de démarrage rapide - Schnellstartanleitung - Guía de inicio rápido

2.1.4 - HMT10 / HMS10 NTP SIMPLE FACE - HMT10 / HMS10 NTP SINGLE SIDED - HMT10 / HMS10 NTP EINSEITIG - HMT10 / HMS10 NTP SIMPLE CARA

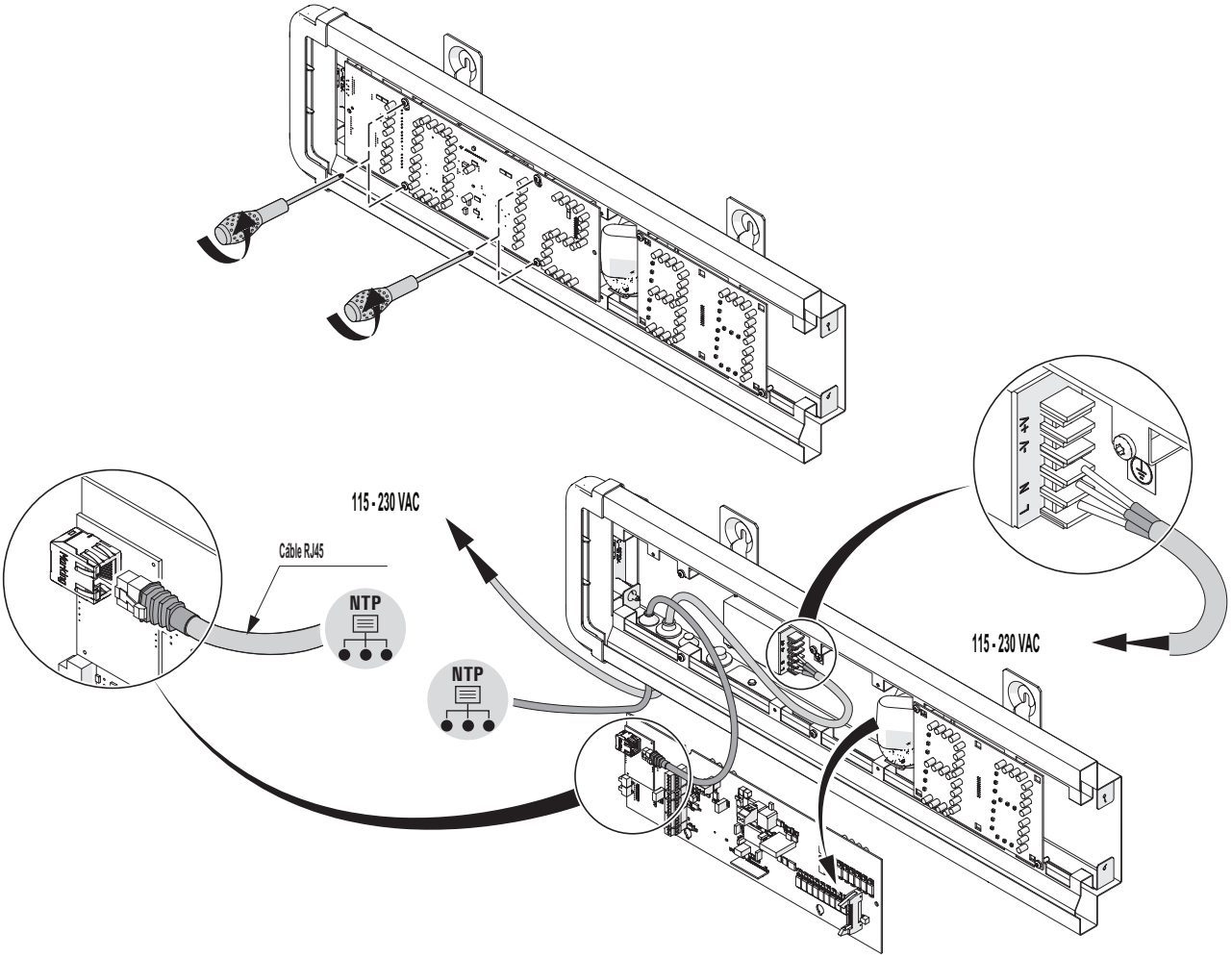

Réf.: 608421 B - 02/25

Quick start guide - Guide de démarrage rapide - Schnellstartanleitung - Guía de inicio rápido

2.1.5 - HMT 10 NTP DOUBLE FACE - HMT 10 NTP DOUBLE SIDE - HMT 10 NTP DOPPELSEITIG - HMT 10 NTP DOBLE CARA

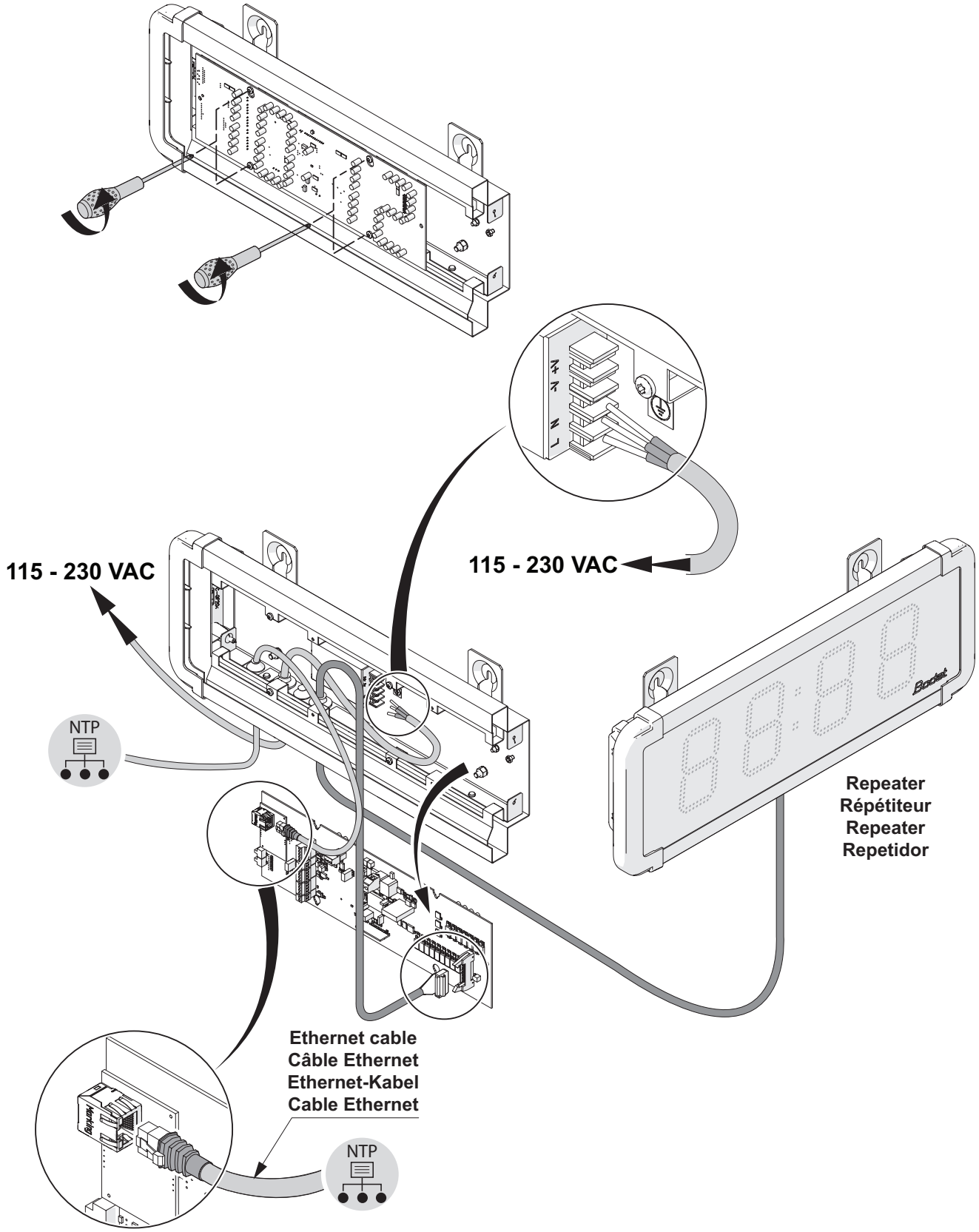

Réf.: 608421A - 10 /19

Document non contractuel. © 2025, Bodet Time & Sport. Tous droits réservés.

Quick start guide - Guide de démarrage rapide - Schnellstartanleitung - Guía de inicio rápido

2.1.6 - HMS 10 NTP DOUBLE FACE - HMS 10 NTP DOUBLE SIDED - HMS 10 NTP DOPPELSEITIG - HMS 10 DOBLE CARA

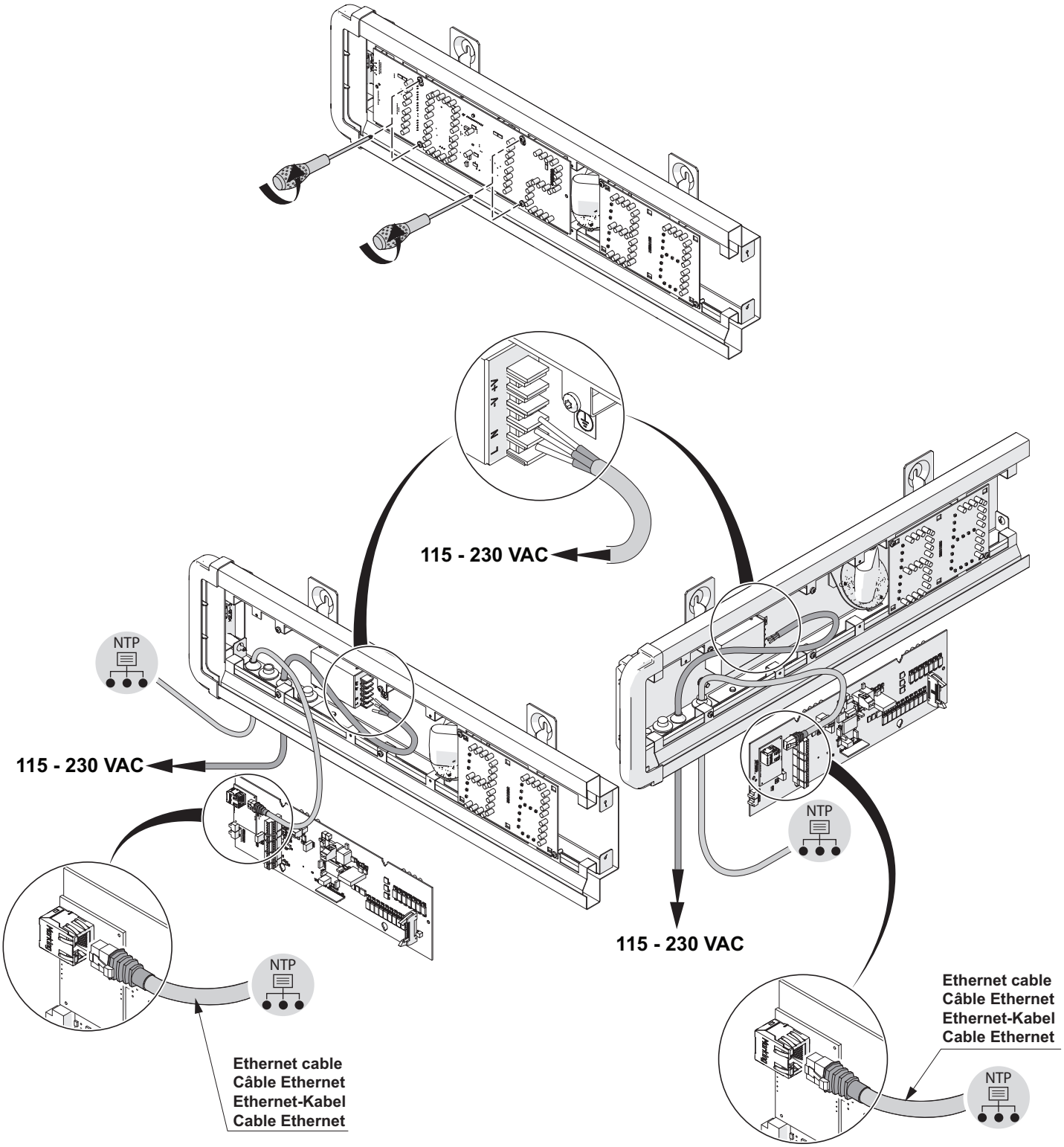

Réf.: 608421 B - 02/25

Document non contractuel. © 2025, Bodet Time & Sport. Tous droits réservés.

2.2 - HMT 15 - 20 - 25 - 45 / HMS 15 - 25 - 45

2.2.1 - AFNOR / IMPULSION SIMPLE FACE - AFNOR / IMPULSE SINGLE SIDED - AFNOR / IMPULS EINSEITIG - AFNOR / IMPULSOS SIMPLE CARA

Décaler délicatement les 2 chiffres afin de ne pas tirer sur la nappe pour éviter de l'arracher.
Swing the 2 digits carefully making sure of not pulling out the flat cable.
Schwenken Sie die beiden Ziffern vorsichtig, um sicherzustellen, dass Sie das Flachbandkabel nicht herausziehen.
Gire los 2 dígitos con cuidado, asegurándose de no tirar del cable plano.

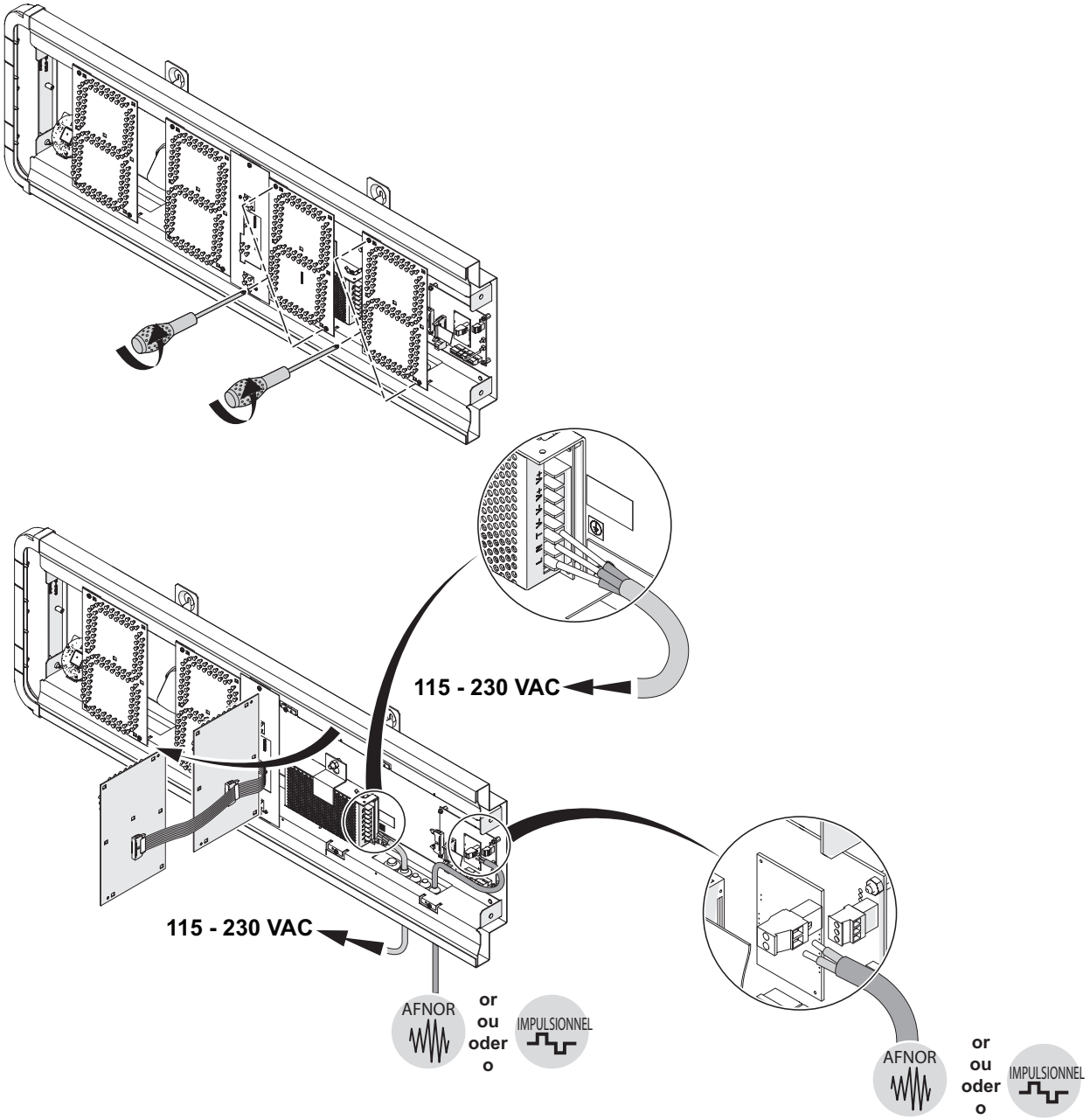

Réf.: 608421A - 10 /19

Document non contractuel. © 2025, Bodet Time & Sport. Tous droits réservés.

Quick start guide - Guide de démarrage rapide - Schnellstartanleitung - Guía de inicio rápido

2.2.2 - AFNOR / IMPULSION HMT 15 - 20 - 25 DOUBLE FACE - AFNOR / IMPULSE HMT 15 - 20 - 25 DOUBLE SIDED - AFNOR / IMPULS HMT 15 - 20 - 25 DOPPELSEITIG - AFNOR / IMPULSOS HMT 15 - 20 - 25 DOBLE CARA

Décaler délicatement les 2 chiffres afin de ne pas tirer sur la nappe pour éviter de l'arracher.
Swing the 2 digits carefully making sure of not pulling out the flat cable.
Schwenken Sie die beiden Ziffern vorsichtig, um sicherzustellen, dass Sie das Flachbandkabel nicht herausziehen.
Gire los 2 dígitos con cuidado, asegurándose de no tirar del cable plano.

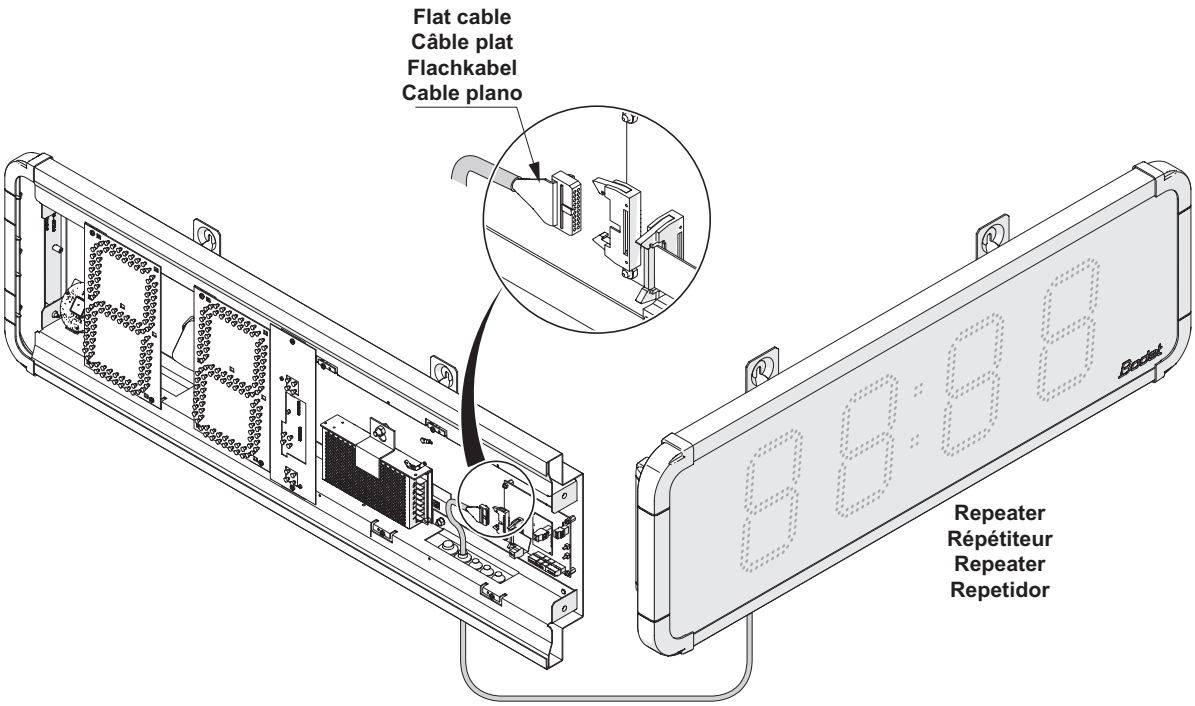

Les répétiteurs HMT15-20-25 sont livrés avec câble déjà installé. Il n'est pas nécessaire d'ouvrir le répétiteur.
The HMT15-20-25 repeaters is delivered with the cable already installed. There is no need to open the product.
Die HM15-20-25 Repeater werden mit bereits installiertem Kabel geliefert. Es ist nicht erforderlich, den Repeater zu öffnen
Los repetidores HMT15-20-25 se entregan con el cable ya instalado. No es necesario abrir el repetidor.

Réf.: 608421 B - 02/25

Document non contractuel. © 2025, Bodet Time & Sport. Tous droits réservés.

Quick start guide - Guide de démarrage rapide - Schnellstartanleitung - Guía de inicio rápido

2.2.3 - AFNOR/IMPULSION HMS 15-20-25 DOUBLE FACE (MASTER/SLAVE) - AFNOR/IMPULSE HMS 15-20-25 DOUBLE SIDED (MASTER/SLAVE) AFNOR/IMPULS HMS15-20-25 DOPPELSEITIG (MASTER/SLAVE) - AFNOR/IMPULSOSHMS 15-20-25 DOBLE CARA (MAESTRO/ESCLAVO)

Décaler délicatement les 2 chiffres afin de ne pas tirer sur la nappe pour éviter de l'arracher.
Swing the 2 digits carefully making sure of not pulling out the flat cable.
Schwenken Sie die beiden Ziffern vorsichtig, um sicherzustellen, dass Sie das Flachbandkabel nicht herausziehen.
Gire los 2 dígitos con cuidado, asegurándose de no tirar del cable plano.

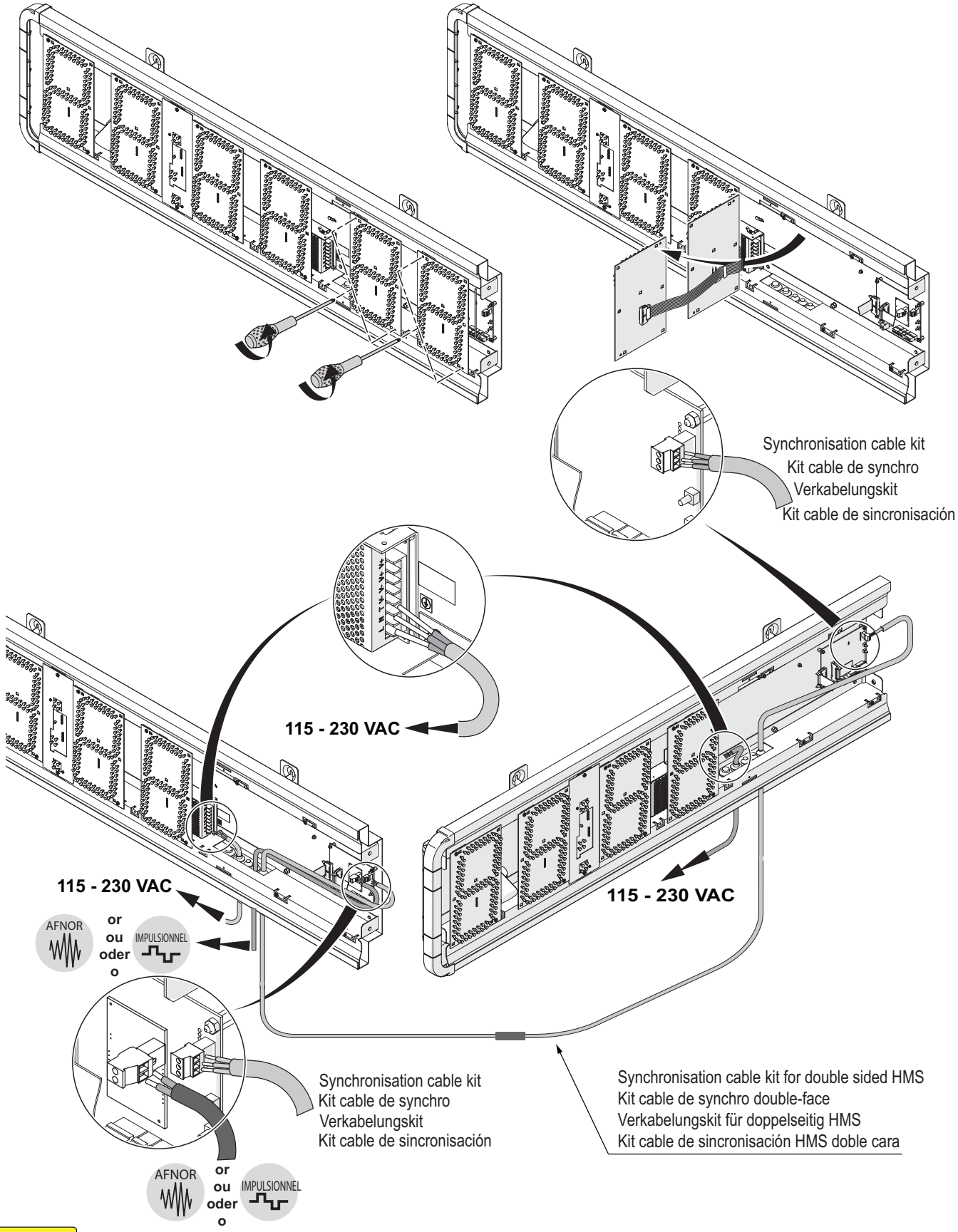

Réf.: 608421A - 10 /19

Document non contractuel. © 2025, Bodet Time & Sport. Tous droits réservés.

Quick start guide - Guide de démarrage rapide - Schnellstartanleitung - Guía de inicio rápido

2.2.4 - HMT/HMS NTP SIMPLE FACE - HMT/HMS NTP SINGLE SIDED SIDED - HMT/HMS NTP EINSEITIG - HMT/HMS NTP SIMPLE CARA

Décaler délicatement les 2 chiffres afin de ne pas tirer sur la nappe pour éviter de l'arracher.
Swing the 2 digits carefully making sure of not pulling out the flat cable.
Schwenken Sie die beiden Ziffern vorsichtig, um sicherzustellen, dass Sie das Flachbandkabel nicht herausziehen.
Gire los 2 dígitos con cuidado, asegurándose de no tirar del cable plano.

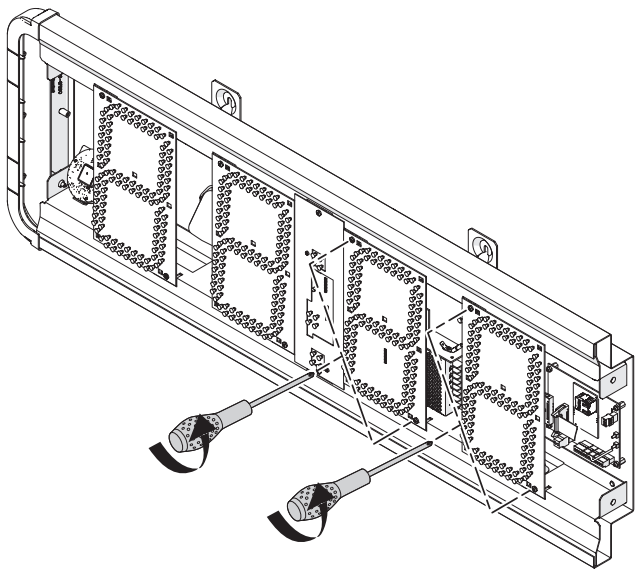

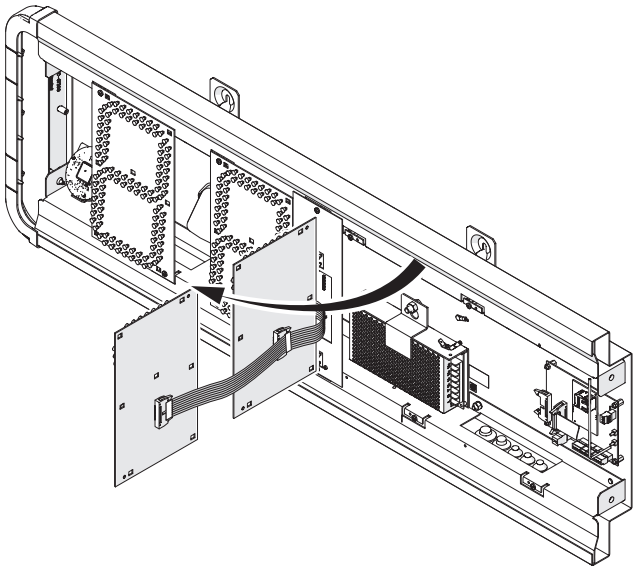

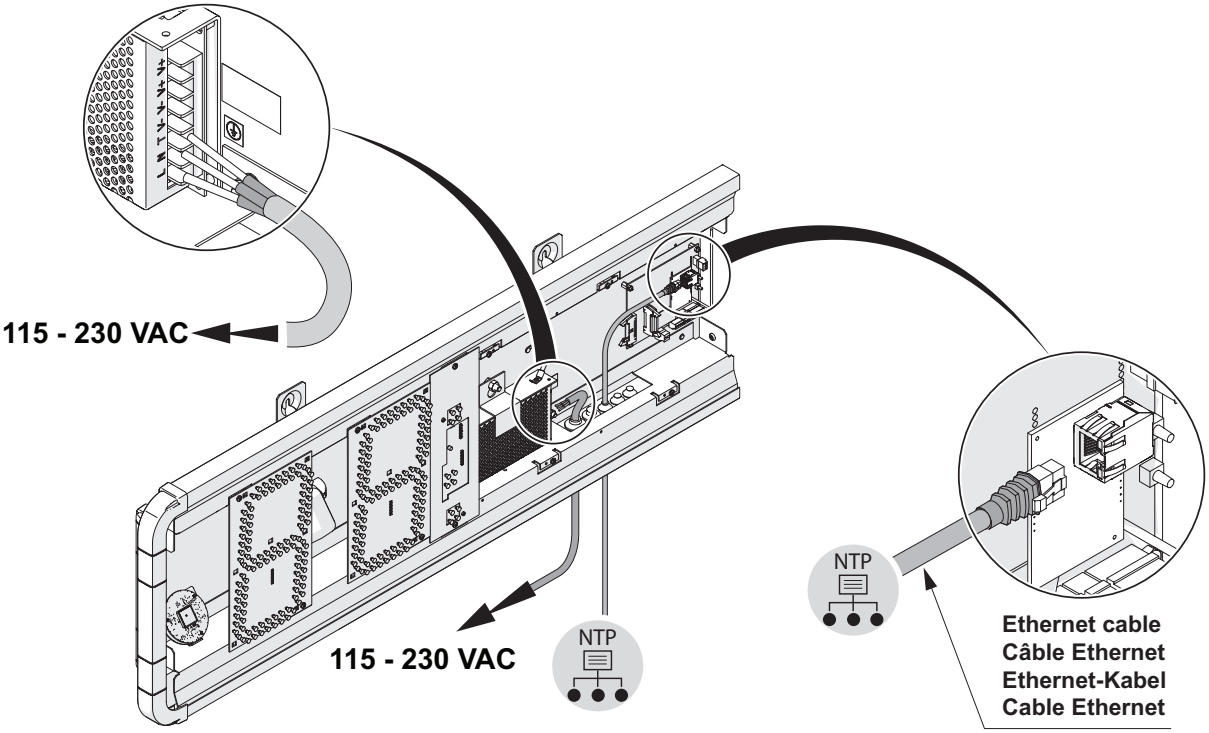

Réf.: 608421 B - 02/25

Quick start guide - Guide de démarrage rapide - Schnellstartanleitung - Guía de inicio rápido

2.2.5 - NTP HMT 15-20-25 DOUBLE SIDED - NTP HMT 15-20-25 DOUBLE FACE - NTP HMT 15-20-25 DOPPELSEITIG - NTP HMT 10-20-25 DOBLE CARA

Décaler délicatement les 2 chiffres afin de ne pas tirer sur la nappe pour éviter de l'arracher.
Swing the 2 digits carefully making sure of not pulling out the flat cable.
Schwenken Sie die beiden Ziffern vorsichtig, um sicherzustellen, dass Sie das Flachbandkabel nicht herausziehen.
Gire los 2 dígitos con cuidado, asegurándose de no tirar del cable plano.

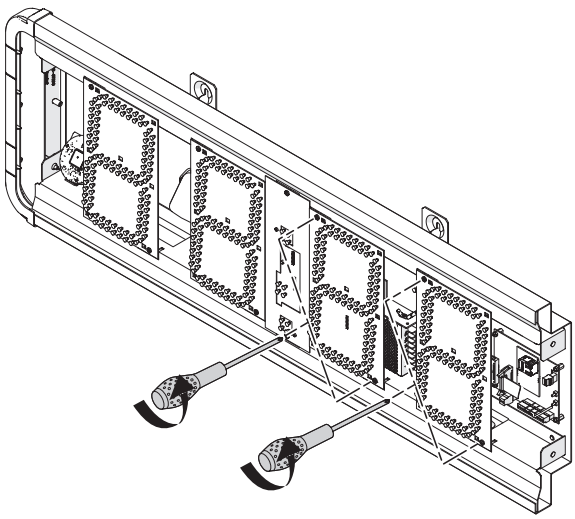

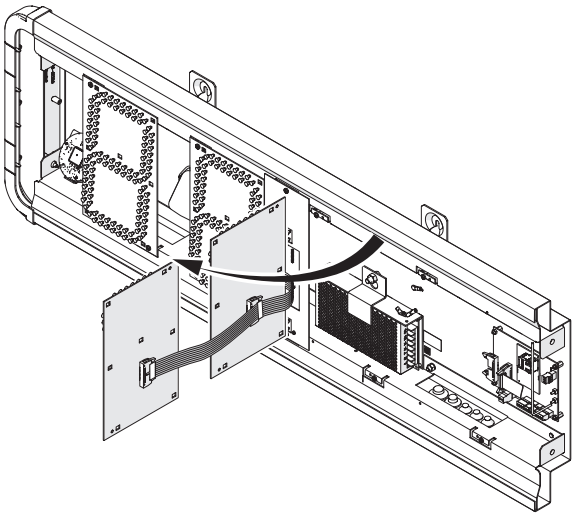

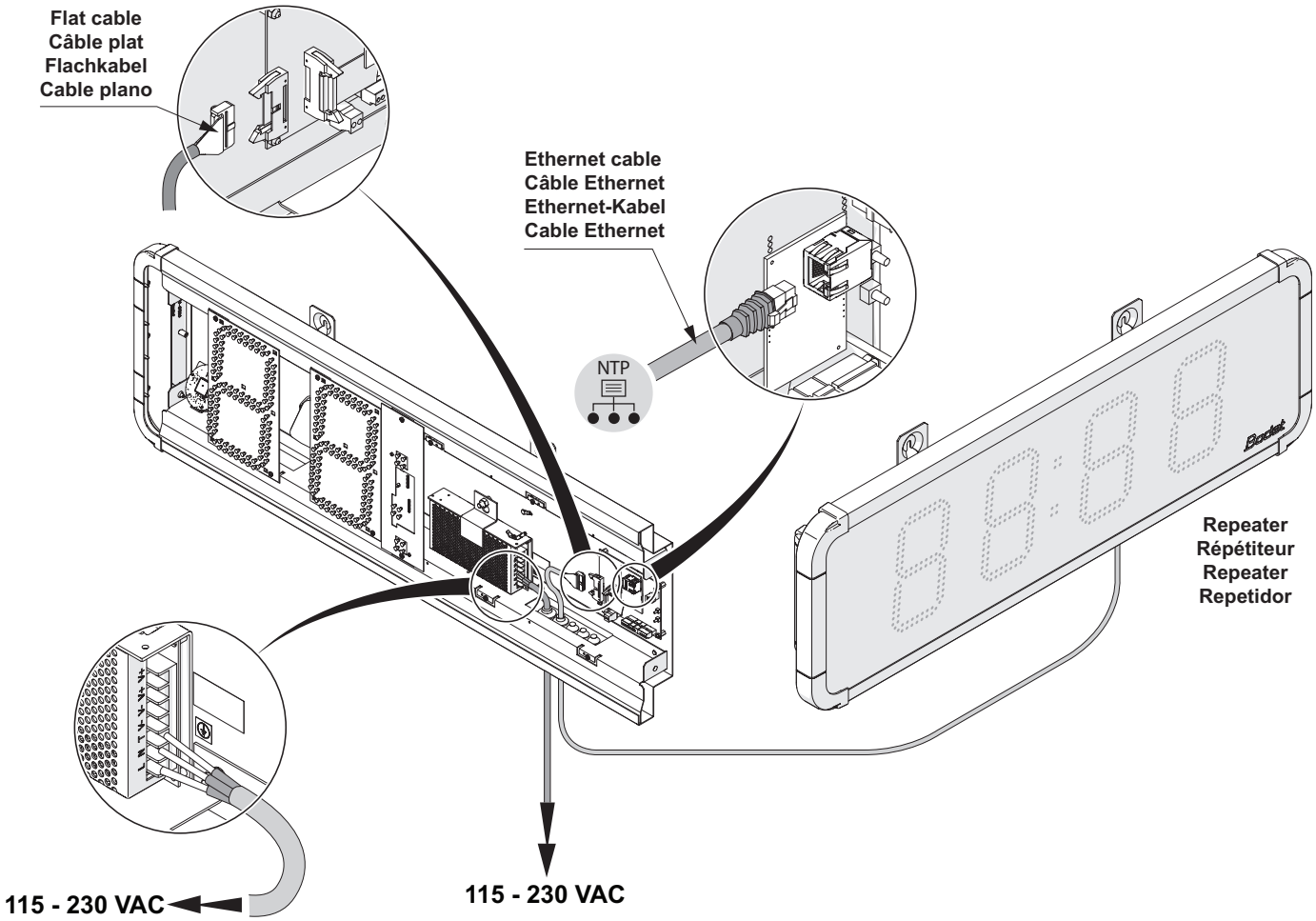

Réf.: 608421A - 10 /19

Document non contractuel. © 2025, Bodet Time & Sport. Tous droits réservés.

Quick start guide - Guide de démarrage rapide - Schnellstartanleitung - Guía de inicio rápido

2.2.6 - NTP HMS 15-20-25 DOUBLE FACE- NTP HMS 15-20-25 DOUBLE SIDED - NTP HMS 10-20-25 DOPPLESEITIG - NTP HMS 15-20-25 DOBLE CARA

Décaler délicatement les 2 chiffres afin de ne pas tirer sur la nappe pour éviter de l'arracher.
Swing the 2 digits carefully making sure of not pulling out the flat cable.
Schwenken Sie die beiden Ziffern vorsichtig, um sicherzustellen, dass Sie das Flachbandkabel nicht herausziehen.
Gire los 2 dígitos con cuidado, asegurándose de no tirar del cable plano.

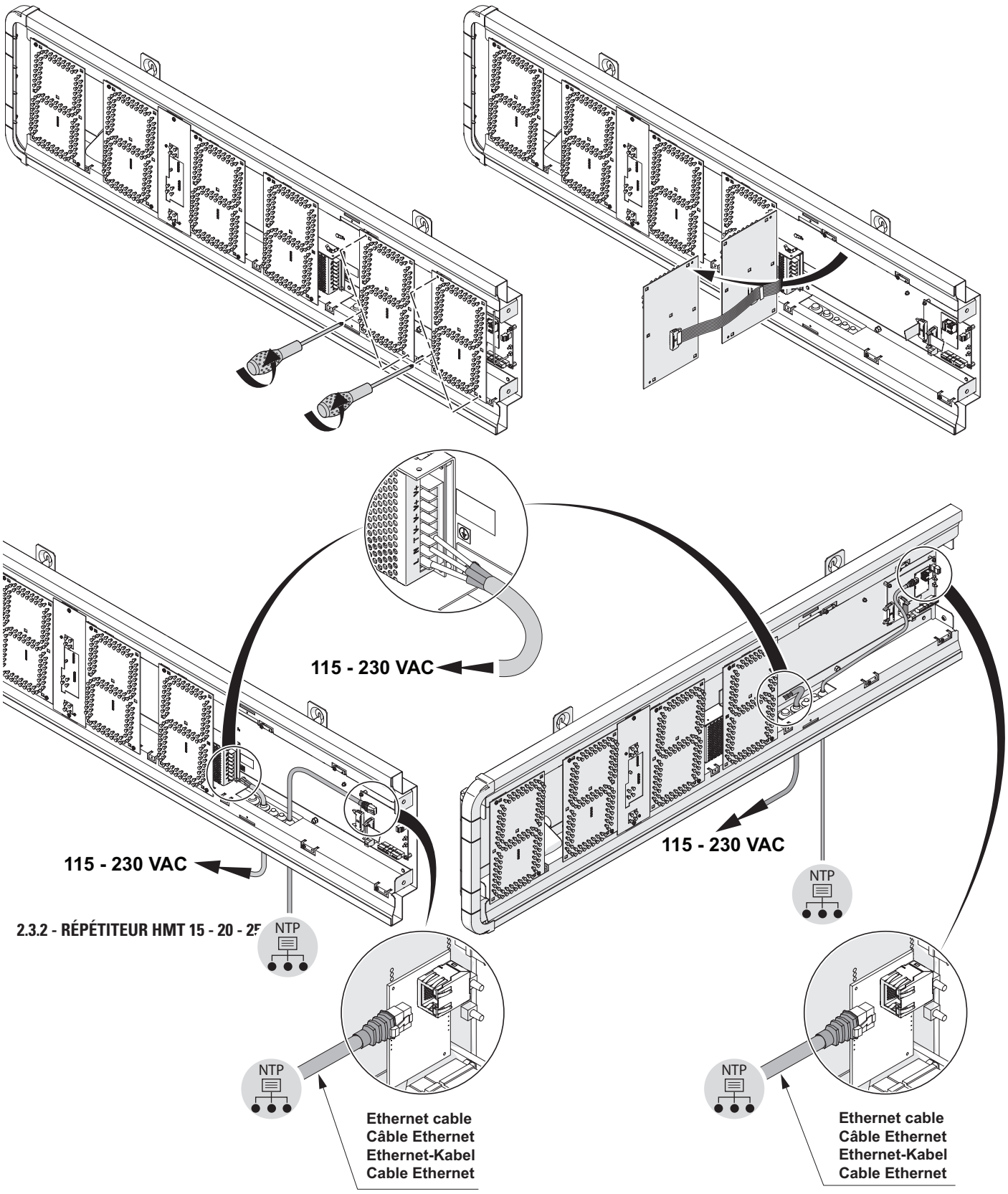

2.3.2 - RÉPÉTITEUR HMT 15 - 20 - 25

Réf.: 608421 B - 02/25

3 - FERMETURE DU PRODUIT - CLOSING THE PRODUCT - SCHLIESSEN DES PRODUKTS - CERRAR EL PRODUCTO

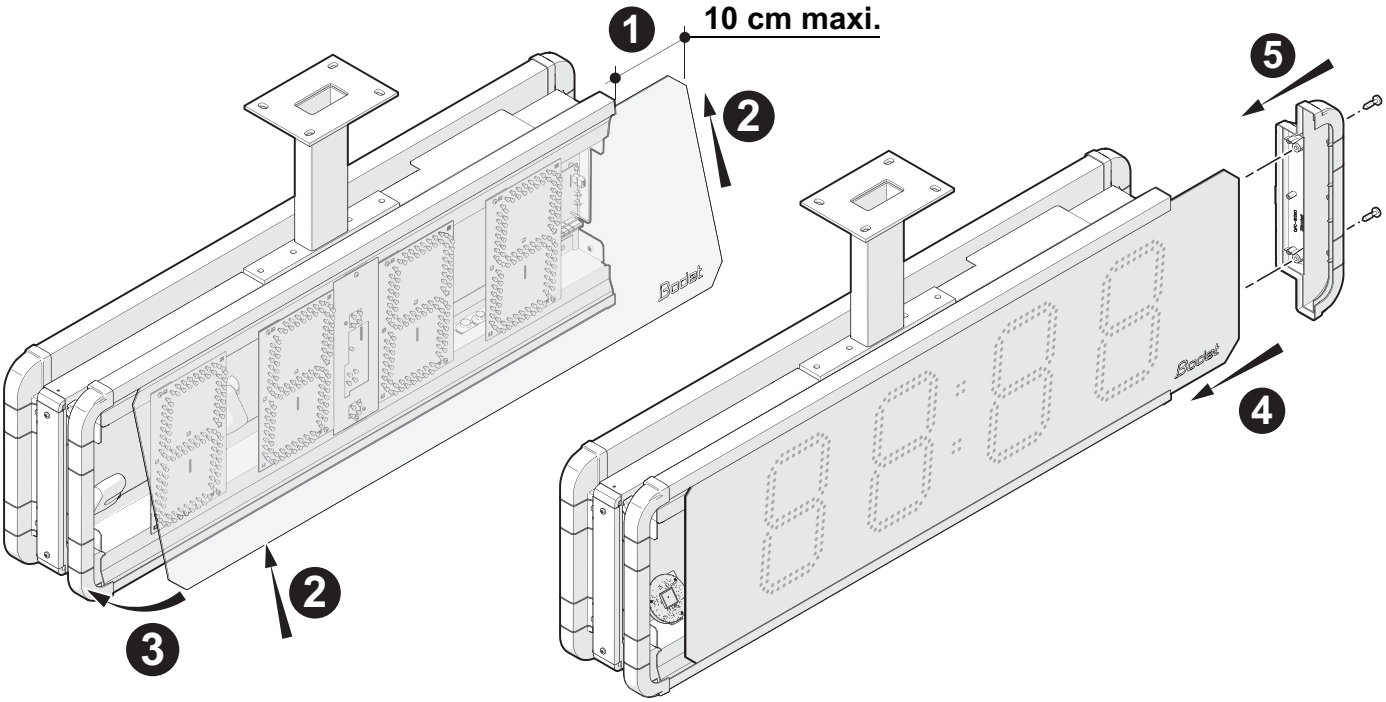

Document non contractuel. © 2025, Bodet Time & Sport. Tous droits réservés.

4 - MISE À L'HEURE - TIME SETTING - ZEITEINSTELLUNG - PUESTA EN HORA

IMPULSIONNELLE ET INDÉPENDANTE - IMPULSE AND INDEPENDENT - IMPULS UND UNABHÄNGIG - IMPULSO E AUTÓNOMO

Réceptrice 1/2 minute série et minute série (radio synchronisée par le boîtier de remise à l'heure) - Minute 24 V parallèle

Receiver 1/2 minute series and minute serial (radio synchronised via the time setting box) - Minute 24V parallel

Empfängeruhr mit 1/2Minuten oder Minutenimpuls auf Serienleitung (durch das BT Radio funksynchronisiert) - Minutenimpuls auf Parallelleitung 24V

Receptor de impulsos 1/2 minuto y minuto serie (Automáticamente radio sincronziable por el BT radio) -Minuto 24V paralelo

HMT / HMS LED 15, 20, 25, 45 **HMT / HMS LED 10**

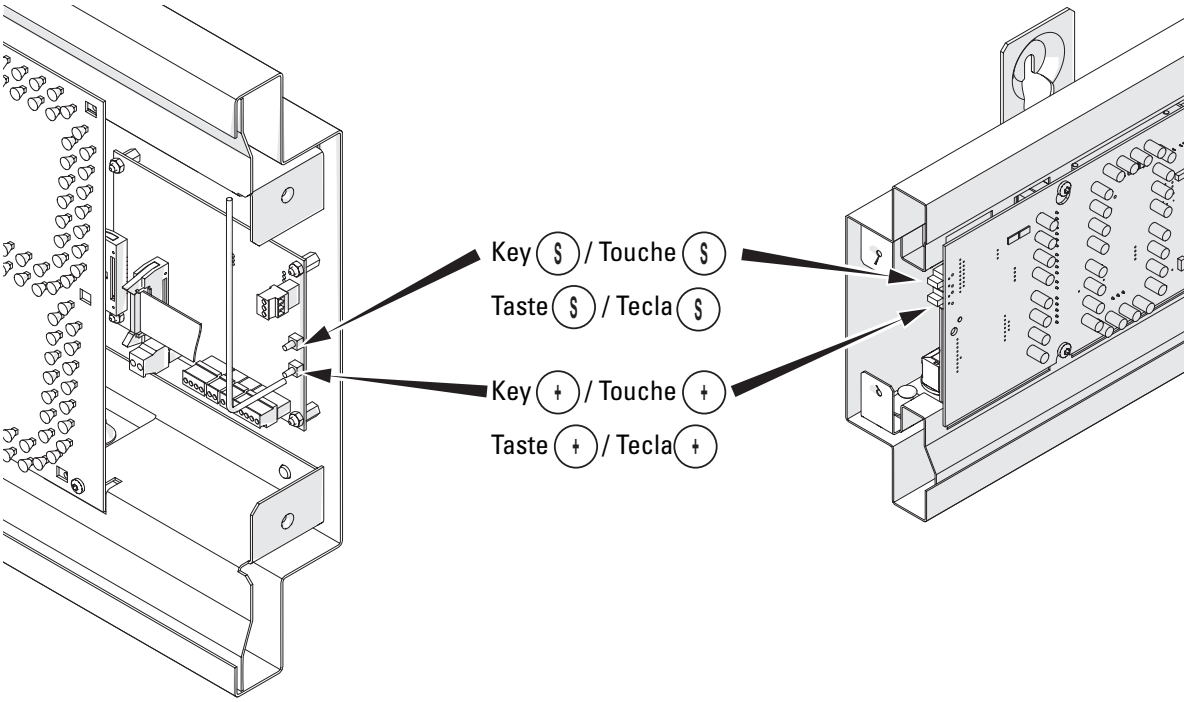

Pour régler l'heure de l'horloge, se reporter au menu ci-après.

Se reporter à la notice complète pour mettre à l'heure un parc d'horloges synchronisées par impulsion.

To set the time refer to the menu on the next page.

Refe to the complete manual to set the time of an impulse synchronised clock network.

Um die Uhrzeit einzustellen, lesen Sie bitte das Menü auf der nächsten Seite.

Lesen Sie das komplette Handbuch, um die Zeit für eine Flotte von pulssynchronisierten Uhren einzustellen

Para ajustar la hora, consulte el menú de la página siguiente

Consulte el manual completo para ajustar la hora de una red de relojes sincronizados por pulsos

Réf.: 608421 B - 02/25

Document non contractuel. © 2025, Bodet Time & Sport. Tous droits réservés.

Quick start guide - Guide de démarrage rapide - Schnellstartanleitung - Guía de inicio rápido

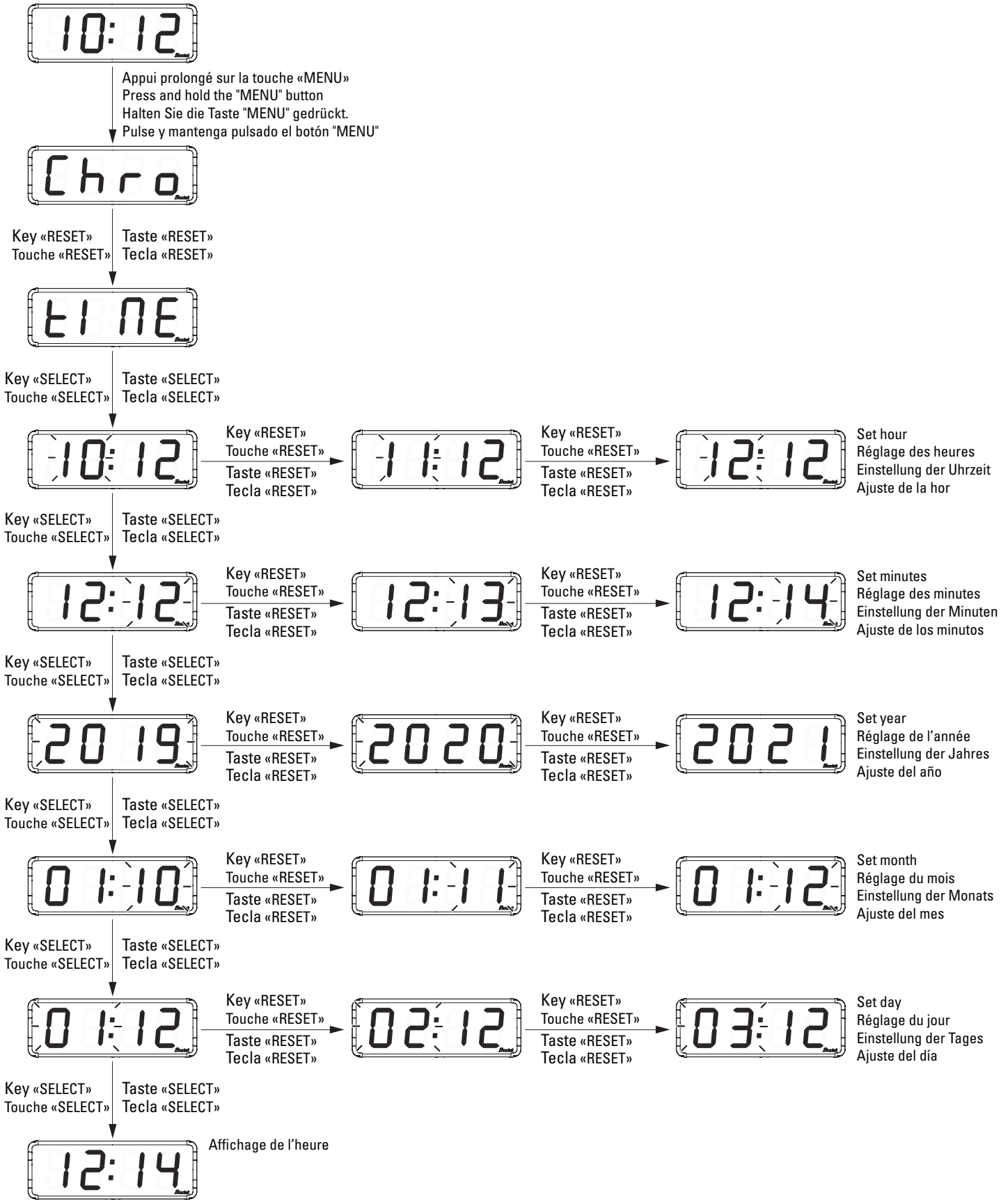

Réf.: 608421A - 10 /19

Document non contractuel. © 2025, Bodet Time & Sport. Tous droits réservés.

Quick start guide - Guide de démarrage rapide - Schnellstartanleitung - Guía de inicio rápido

HORLOGES RÉCEPTRICE TEMPS CODÉ AFNOR/IRIG-B -AFNOR/IRIG B TIME CODE RECEIVER CLOCK - AFNOR/IRIG-B CODIERTE EMPFÄNGERUHR - RELOJES RECEPTORES DE TIEMPO CODIFICADO AFNOR/IRIG-B

Au raccordement sur le réseau AFNOR, l'horloge affiche l'heure diffusée par l'horloge mère (après environ 20 secondes).
After connecting to the AFNOR network, the clock display the time broadcasted by the master clock (about 20 seconds later).
Beim Anschluß an die AFNOR Linie wird die Uhr die von der Hauptuhr angegebene Uhrzeit anzeigen (nach ungefähr 20 Sekunden).
A conectarse a la red AFNOR, el reloj muestra la hora difundida por el reloj patrón (después de unos 20 segundos).

HORLOGES RÉCEPTRICES RADIO - RADIO RECEIVER CLOCKS - FUNKEMPFÄNGERUHREN - RELOJES RADIO RECEPTORES

DCF : mise à l'heure automatique par signal radio (après environ 3 à 5 minutes).
automatic time setting by radio signal (after about 3 to 5 minutes).
automatische Uhrzeiteinstellung durch Funksignal (nach ungefähr 3 bis 5 Minuten).
ajuste automático de la hora por señal radio (despues de unos 3 a 5 minutos)

DHF : mettre l'horloge mère en mode INIT (se reporter à la notice de l'horloge mère).
put the master clock in the INIT mode (refer to the master clock user manual).
die Hauptuhr im Modus „INIT" einstellen (siehe Anleitung der Hauptuhr)..
poner el reloj patrón en modo INIT (consulte el manual del reloj patrón)

HORLOGES NTP - NTP CLOCKS - NTP UHREN - RELOJES NTP

Télécharger le logiciel «**Bodet Detect**» pour la configuration de l'horloge.
Obtenez le lien de téléchargement dans la notice complète du produit disponible sur : www.bodet-time.com

Download the «**Bodet Detect**» software for setting up the clock.
Get the download link in the full product manual available at: www.bodet-time.com

Laden Sie die Software «**Bodet Detect**» zur Konfiguration der Uhr herunter.
Den Link zum Download finden Sie im vollständigen Produkthandbuch unter: www.bodet-time.com

Descargar el software «**Bodet Detect**» para configurar el reloj.
Obtenga el enlace de descarga en el manual completo del producto disponible en: www.bodet-time.com

Réf.: 608421 B - 02/25

Document non contractuel. © 2025, Bodet Time & Sport. Tous droits réservés.